PŮDORYS

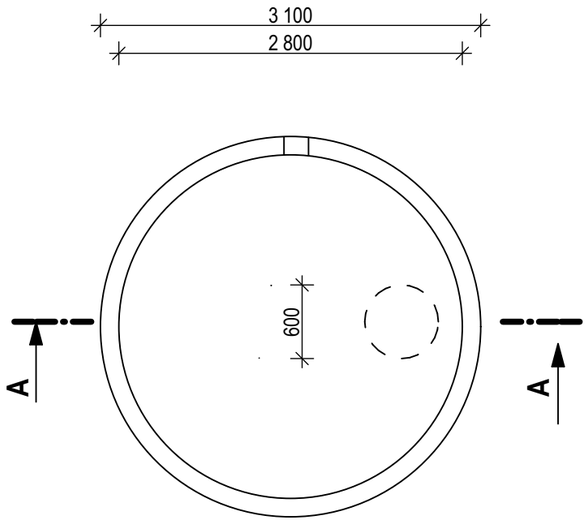

ŘEZ A-A

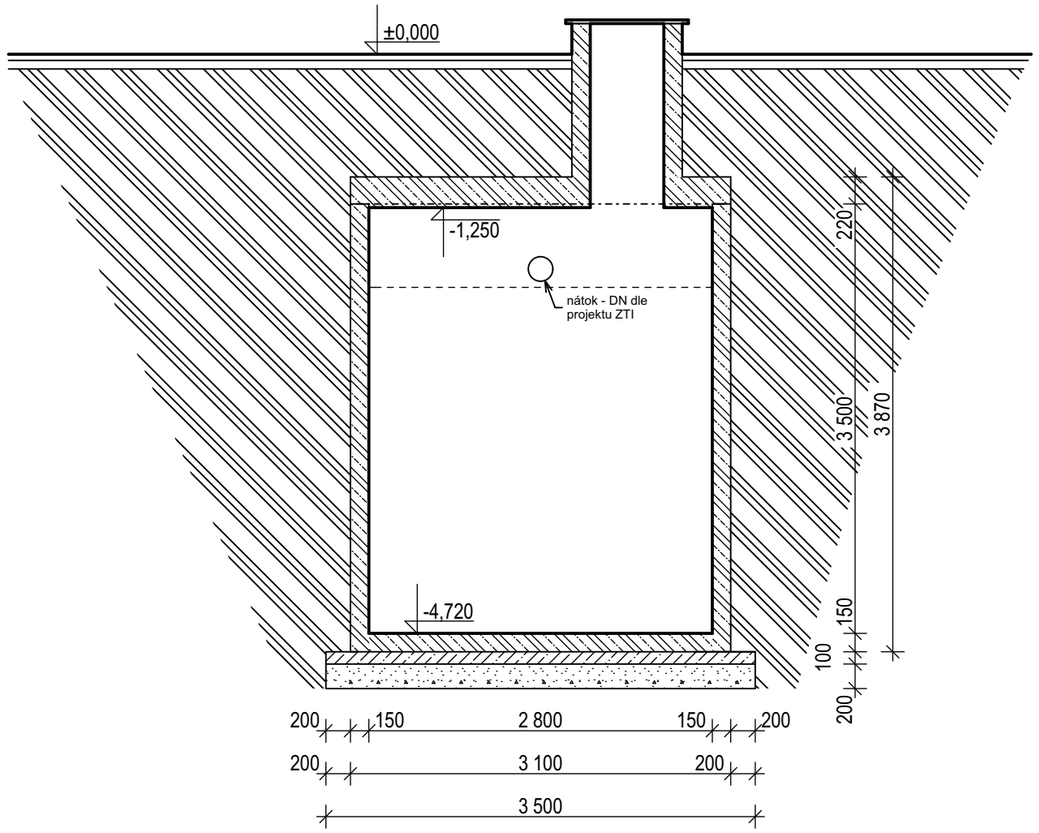

PREFABRIKOVANÁ JÍMKA PŘEJEZDNÁ:

- UVAŽOVANÁ ÚNOSTNOST ZÁKLADOVÉ SPÁRY 180 kPa
- JÍMKA SE BUDE UKLÁDAT DO VÝKOPU S UPRAVENÝM DNEM SROVNANÝM DO ROVINY VRSTVOU STĚRKOPÍSKU tl. 200 mm
- JÍMKA BUDE UKLÁDÁNA NA PODKLADNÍ BETONOVOU DESKU tl. 100 mm Z PROSTÉHO BETONU C12/15
- UŽITNÝ OBJEM cca. 15 m³

LEGENDA MATERIÁLŮ:

BETON PROSTÝ C12/15

ŽELEZOBETON

DRCENÉ KAMENIVO fr. 32/63 mm

±0,000 = ÚROVEŇ ČISTÉ PODLAHY V 1.NP

Oddíl: D 1.1 ARCHITEKTONICKO-STAVEBNÍ ČÁST STAVEBNĚ - KONSTRUKČNÍ ŘEŠENÍ	
Zodpovědný projektant:	Vypracoval:
RADEK CAHA	PETR MAREŠ

Zpracovatel PD:
Jiří Novotný
Kamenná 22, 675 03
IČ: 06363636

Akce: **REVITALIZACE BUDOVY** Strážek, k.ú. Strážek 756521	Zakázkové číslo: 126/19		Kopie:
	Datum: 09/2019		
	Formát: 1 x A3		
Investor: KOLEGAROVÁ s.r.o., Dolní Rožínka 24, 592 51 Dolní Rožínka	Stupeň: DSP		Paré:
Obsah: **PREFABRIKOVANÁ JÍMKA**	Měřítko: **1:50**	Číslo výkresu: **D.1.1b.12**	