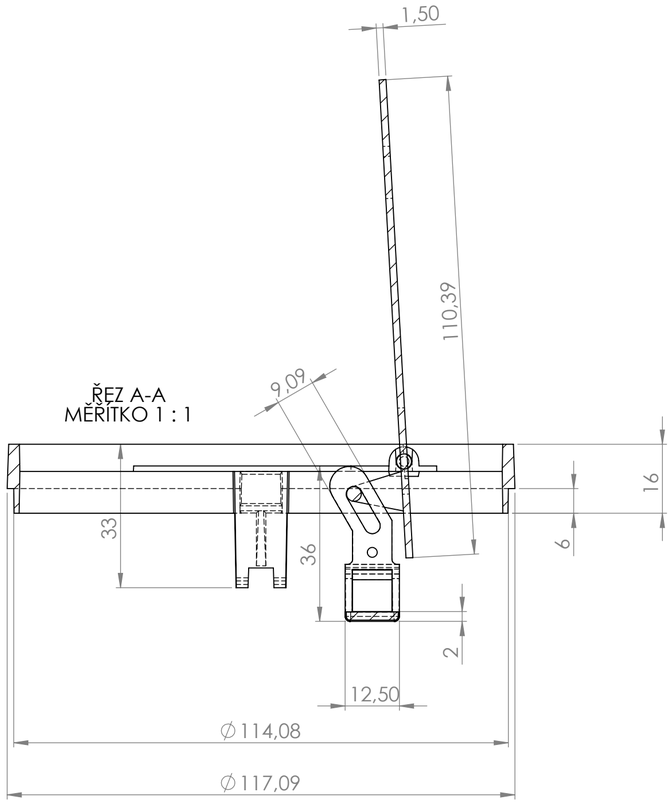


ŘEZ A-A
MĚŘÍTKO 1 : 1

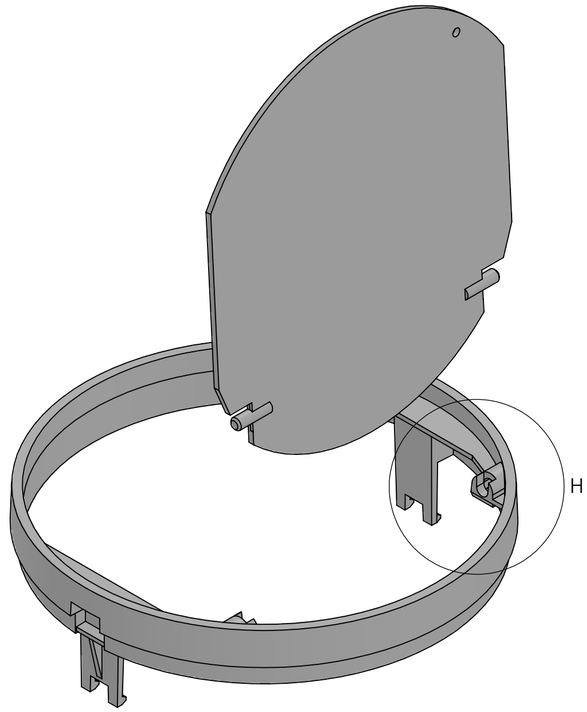


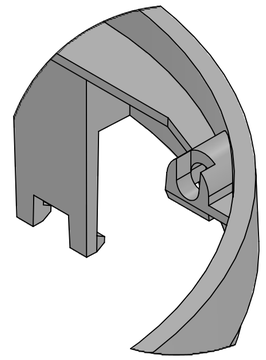

DETAIL H
MĚŘÍTKO 2 : 1

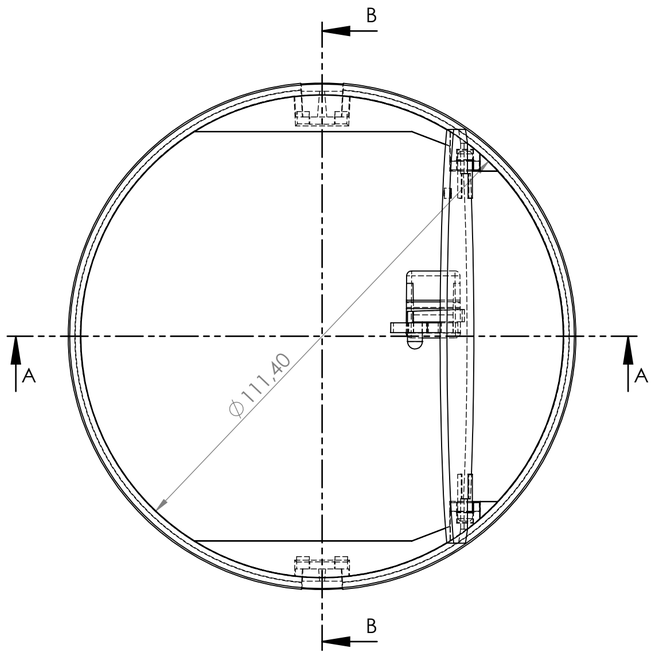


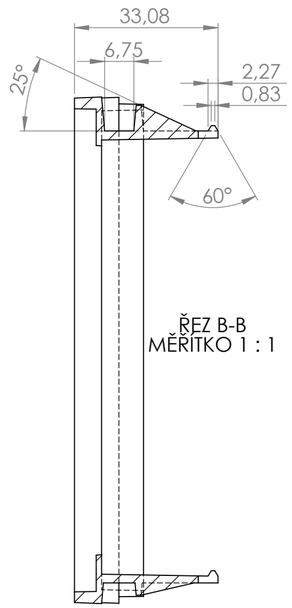


ŘEZ B-B
MĚŘÍTKO 1 : 1

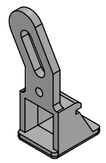

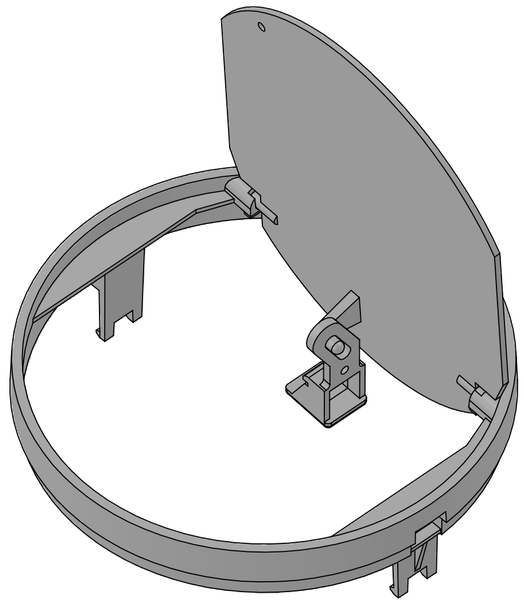

| | | | | | | |
|---|---|---|---|---|---|---|
| POKUD NENÍ UVEDENO JINAK: JEDNOTKY JSOU V MILIMETRECH<br>DRSNOST: 0,8<br>TOLERANCE: ČSN EN 20286-1 IT11<br>LINEÁRNÍ:<br>ÚHLOVÁ: | OPRACOVÁNÍ: 0,8 | | | ODSTRANIT OSTRÉ HRANY | NEUPRAVOVAT MĚŘÍTKO VÝKRESU | ZMĚNA |
| | JMÉNO | PODPIS | DATUM | | NÁZEV: Uzávěr VM Ø 125 | |
| NAVRHL | J.Synek | | 3.8.2015 | | | |
| PŘEZKOUŠEL | | | | | | |
| SCHVÁLIL | M.HAVLÍN | | | | | |
| VÝROBA | | | | | | |
| Z. JAKOSTI | | | | MATERIÁL: ASA | Č. VÝKRESU 1148-00, 1149-00, 1150-00 | A2 |
| | | | | HMOTNOST: xxxg | MĚŘÍTKO:1:1 | LIST 1 Z 1 LISTŮ |