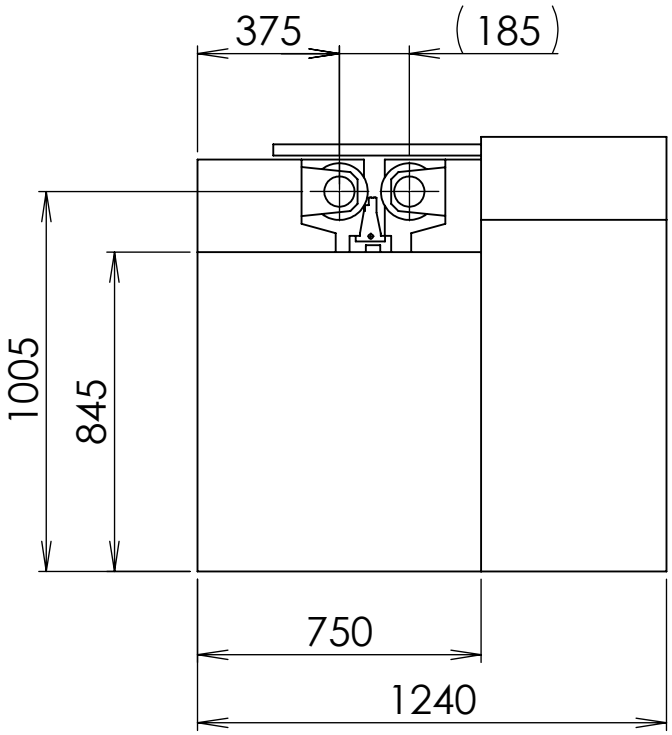

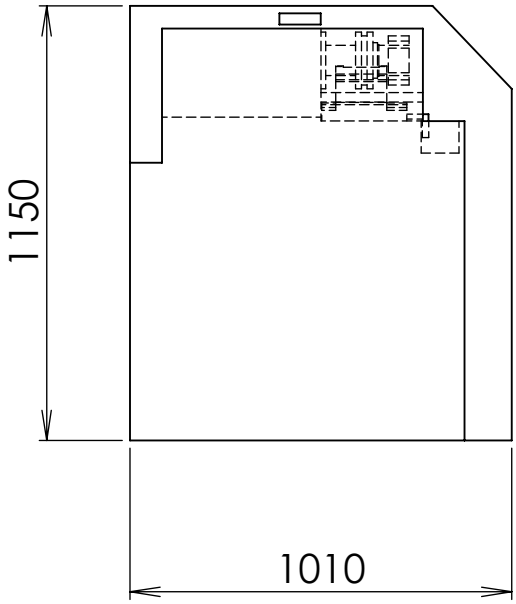

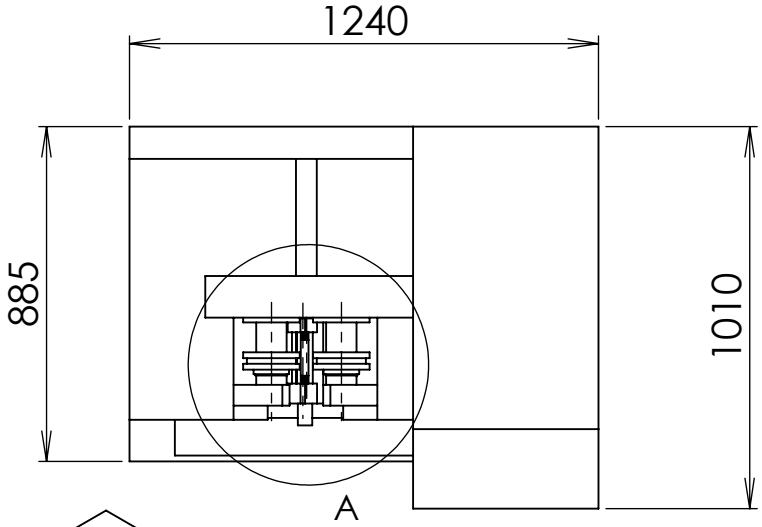

DETAIL A
MĚŘÍTKO 1 : 10

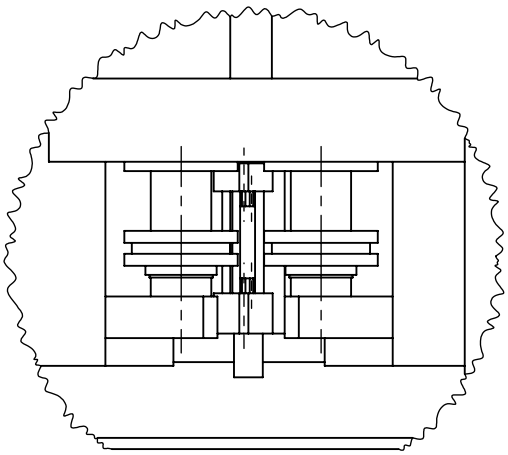

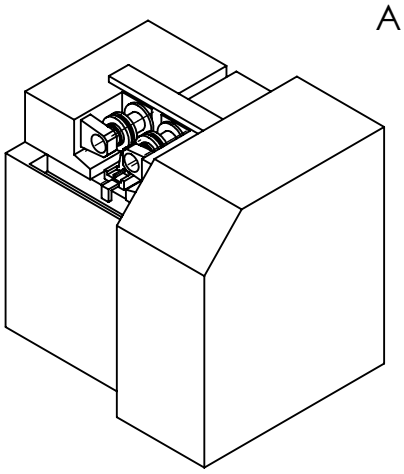

Materiál / Pevnostní tř.:	Kreslil: Richter D.	Kreslil kdy: 22.09.2021	Oprava	Popis	Datum	Schválil
Polotovar / Rozměr / Katal. č.	Schválil:	Schválil kdy:				
Norma / Výrobce: Kovo Tomandl	Povrchová úprava:					
Hmotnost [g]:	Tepelné zpracování:					
Č. výkresu **0000420**	Název: **Válcovací stanice**					

Teximp
TEXIMP, spol s r.o.
K Zelenči 2923/8, 193 00
Promítání: (ISO E) A4
Tolerance: ČSN ISO 2768-1
Číslo zakázky:

Oprava	Měřítko:	List:
A	1:50	1z1