ŘEZ A - A´

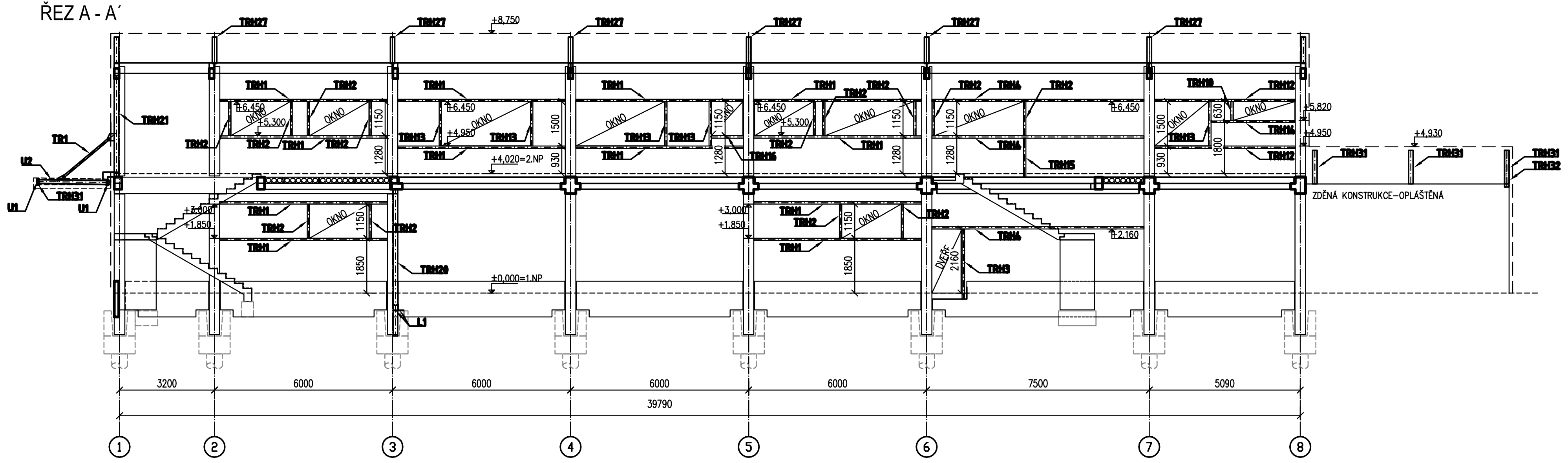

ŘEZ D-D´

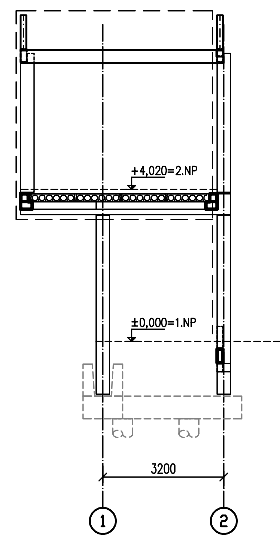

PŮDORYS OCELOVÉ STŘÍŠKY

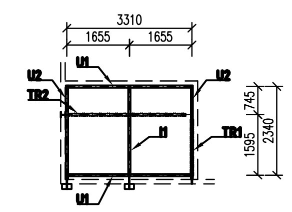

POHLED P2

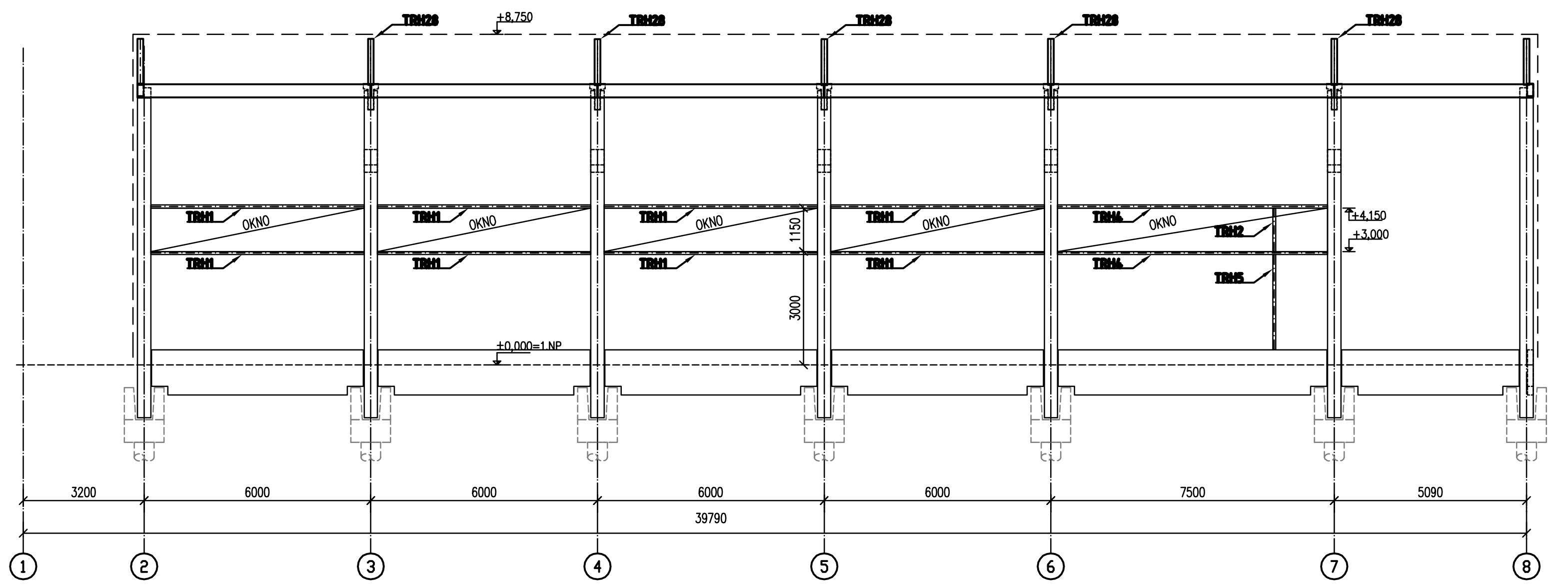

ŘEZ 1-1´

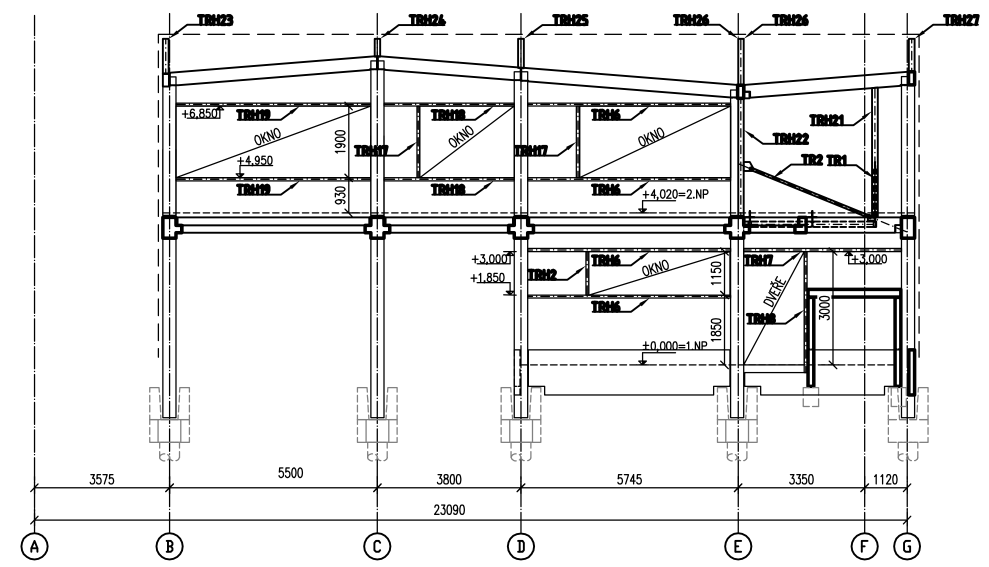

ŘEZ 2-2´

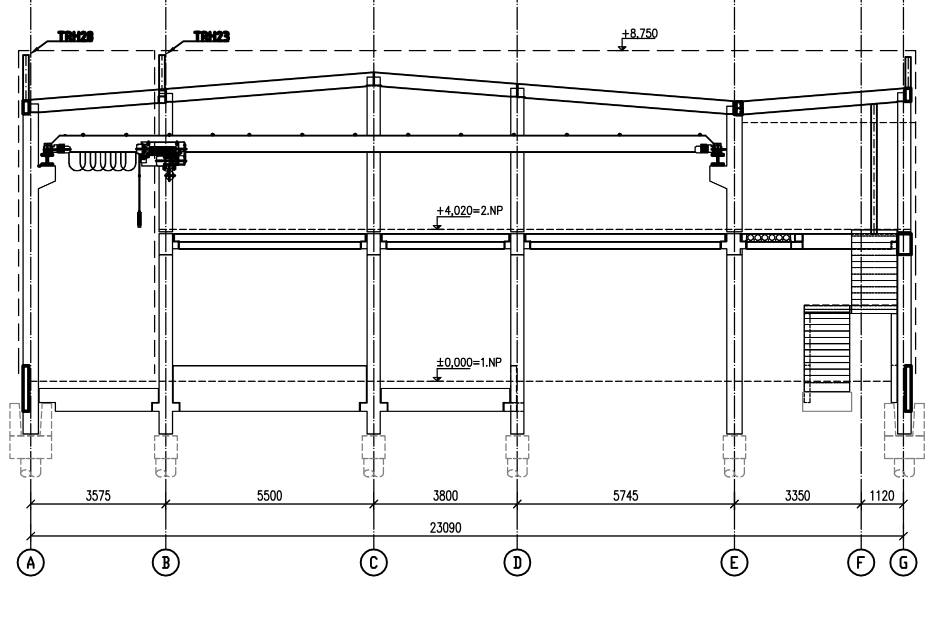

POHLED P1

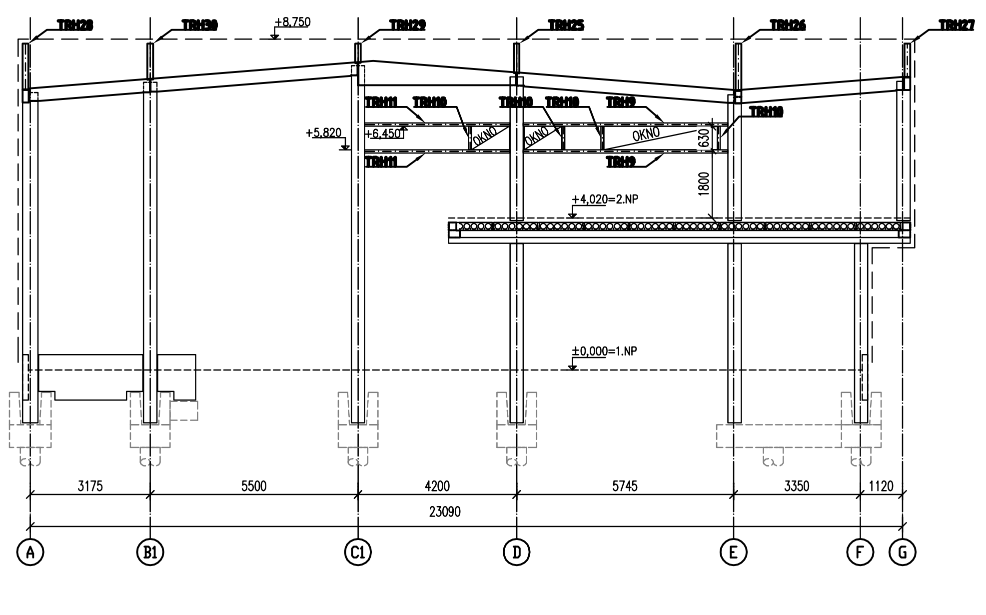

OCEL:
S235

VÝROBNÍ SKUPINA:
EXC2 DLE ČSN EN 1090-2

POVRCHOVÁ ÚPRAVA:
2xANTIKOROZNÍ NÁTĚR

Výpis ocelových prvků

Název	Profil	Délka [mm]	Tloušťka [mm]	Počet [ks]	Hmotnost [kg/ks]	Ocel	Σ Hmotnost [kg]
TRH1	JEKL 120/80	5650	4	20	64,325	S 235	1286,505
TRH2	JEKL 120/80	1150	4	15	13,093	S 235	196,391
TRH3	JEKL 120/80	2360	4	1	26,869	S 235	26,869
TRH4	JEKL 120/80	7150	4	5	81,403	S 235	407,014
TRH5	JEKL 120/80	2520	4	1	28,690	S 235	28,690
TRH6	JEKL 120/80	5370	4	4	61,137	S 235	244,550
TRH7	JEKL 120/80	4170	4	1	47,475	S 235	47,475
TRH8	JEKL 120/80	3200	4	1	36,432	S 235	36,432
TRH9	JEKL 120/80	5420	4	2	61,707	S 235	123,413
TRH10	JEKL 120/80	630	4	5	7,173	S 235	35,863
TRH11	JEKL 120/80	3850	4	2	43,832	S 235	87,665
TRH12	JEKL 120/80	4740	4	2	53,965	S 235	107,930
TRH13	JEKL 120/80	1500	4	5	17,078	S 235	85,388
TRH14	JEKL 120/80	2835	4	1	32,276	S 235	32,276
TRH15	JEKL 120/80	1320	4	1	15,028	S 235	15,028
TRH16	JEKL 120/80	1080	4	1	12,296	S 235	12,296
TRH17	JEKL 120/80	1800	4	2	20,493	S 235	40,986
TRH18	JEKL 120/80	3450	4	2	39,278	S 235	78,557
TRH19	JEKL 120/80	5150	4	2	58,633	S 235	117,266
TRH20	JEKL 150/150	4950	6	1	126,774	S 235	126,774
TRH21	JEKL 150/150	3445	4	1	60,163	S 235	60,163
TRH22	JEKL 150/150	3150	6	1	80,675	S 235	80,675
TRH23	JEKL 150/150	885	4	2	15,456	S 235	30,911
TRH24	JEKL 150/150	430	4	1	7,510	S 235	7,510
TRH25	JEKL 150/150	735	4	2	12,836	S 235	25,672
TRH26	JEKL 150/150	1200	4	3	20,957	S 235	62,870
TRH27	JEKL 150/150	845	4	8	14,757	S 235	118,057
TRH28	JEKL 150/150	1175	4	7	20,520	S 235	143,641
TRH29	JEKL 150/150	465	4	1	8,121	S 235	8,121
TRH30	JEKL 150/150	905	4	1	15,805	S 235	15,805
TRH31	JEKL 150/150	1135	4	3	19,822	S 235	59,465
TRH32	JEKL 150/150	1235	4	1	21,568	S 235	21,568
U1	UPE 140	3240	-	2	46,980	S 235	93,960
U2	UPE 140	2480	-	2	35,960	S 235	71,920
I1	IPE 120	2380	-	1	24,752	S 235	24,752
TR1	TR ∅ 60,3	1885	4	1	10,153	S 235	10,153
TR2	TR ∅ 60,3	3285	4	1	17,693	S 235	17,693
L1	L 180/180	150	16	1	6,525	S 235	6,525
Celkem kg:							3996,83

RELATIVNÍ KÓTY VZTAŽENY KE KÓTĚ ±0=PODLAHA CHODBY 1.NP

VED.PROJEKTANT	ODPOV.PROJ.	VYPRACOVAL	KONTROLOVAL		
Ing. J. Brťanský	Ing. J. Brťanský	Ing. Radim Novák	Ing. J. Brťanský		
Kraj Jihomoravský		MG Blansko		FORMÁT 12 A4	KOPIE
INVESTOR	Alupressing s.r.o., Pražská 7/1602, 67801 Blansko			DATUM 01-2016	
STAVBA	ALUPRESSING SLÉVÁRNA S.R.O. STAVEBNÍ ÚPRAVY			STUPEŇ PS	
				ZAK.ČÍS. 35.7035.7.1.	
				MĚŘ. 1:100	
OBSAH	SCHÉMA OCELOVÝCH NOSNÍKŮ			ČÍS. VÝKR. 7	ČÁST D.1.2.b.