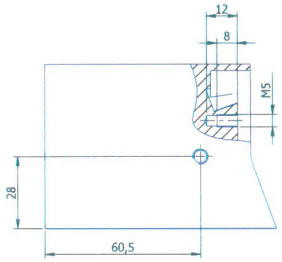

A-A

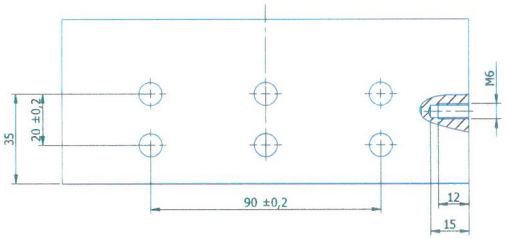

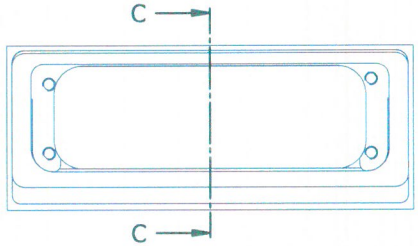

C-C

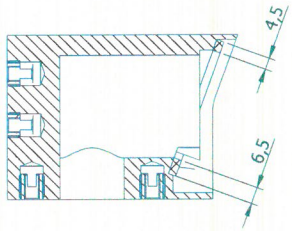

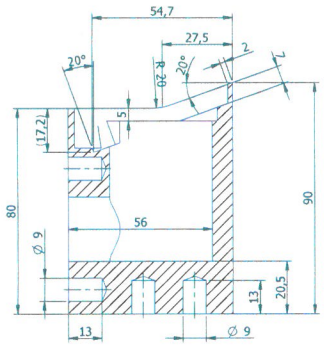

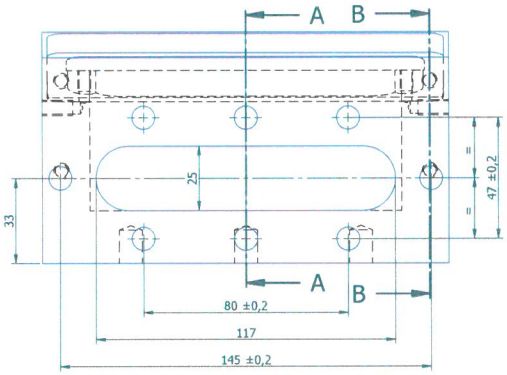

B-B

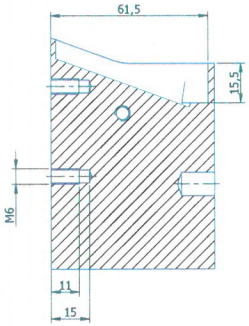

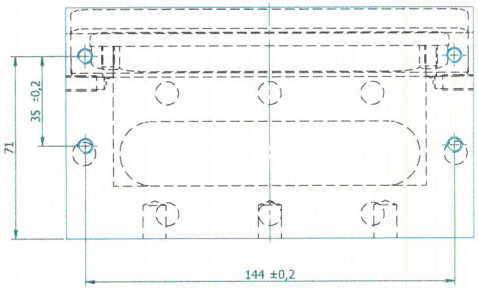

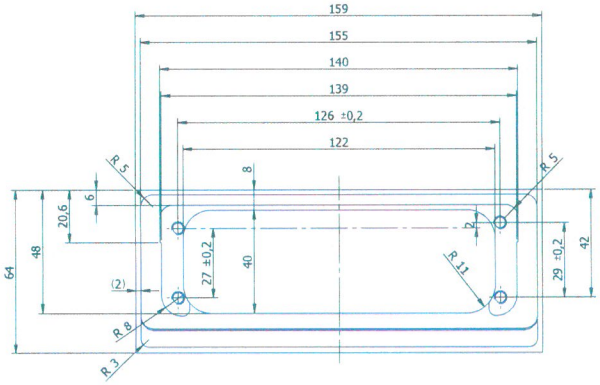

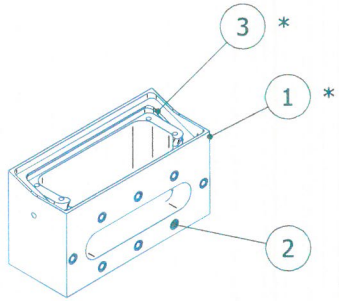

1:2

-0,1
-0,5

+0,5
+0,1

Hrany ISO 13715

Ra 3,2

Tvrdě eloxováno 50 ± 10 µm

Všeobecné tolerance podle:	Tolerance plochy podle ISO 1302									Délka kratší hrany s			
	Jmenovitý rozměr s | Toleranční pole												
ISO 2768 - mK	0,5-3	6	30	120	400	1000	2000	4000		10	50	120	400
Obrábění / odlévání	±0,1	±0,1	±0,2	±0,3	±0,5	±0,8	±1,2	±2,0		±1°	±30'	±20'	±10'
Kreslil: Křivánek / 19.8.2022	Kontroloval: Pešek / 19.8.2022					Měřítko: 1:1				List: 1/1			

Konektor 2

Index	Změna			
		ALUPRESSING Slévárna s.r.o.	1-159-64-90	A1

* Pozice 1 a 3 společné s poz.10