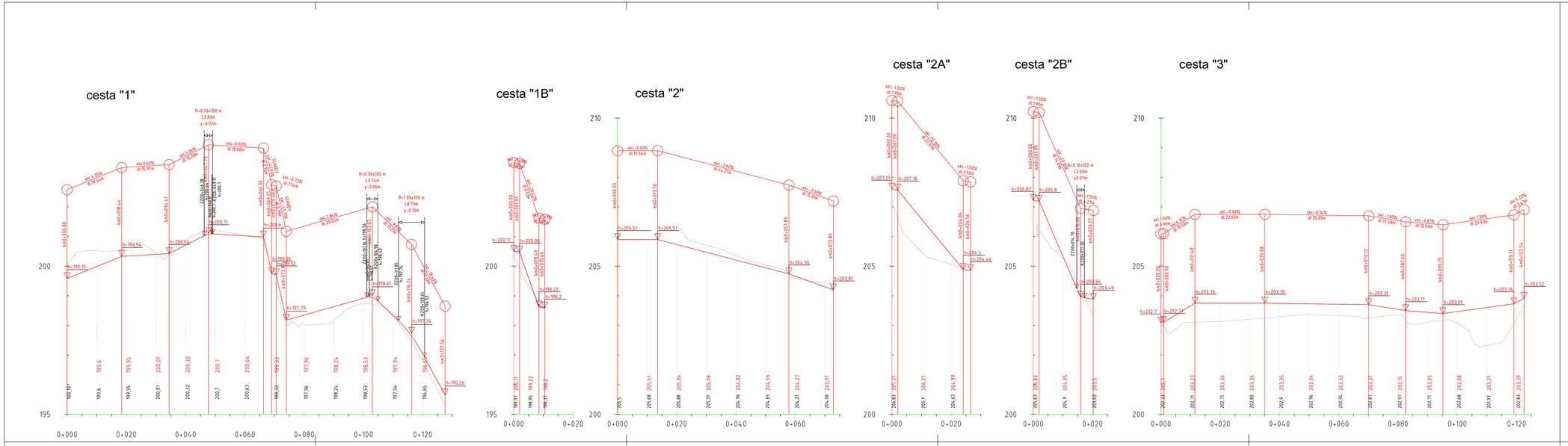

Výškový systém : Bpv
Souřadný systém : S-JTSK

INVESTOR:		MĚŘÍTKO VÝKRESU:	
BENEDIKTINSKÉ OPÁTSTVÍ PANNY MARIE a SV. JERONÝMA v EMAUZÍCH		Revitalizace zahrady Benediktinského opatství Panny Marie a sv. Jeronýma v Emauzích – městská odpočinková zóna	
Vyšehradská 49/320, 128 00 Praha 2 – Nové Město IČO: 00440921 DIČ: CZ00440921 e-mail : opravna@emauzy.cz		ARCHITEKT:	
		ING. ANTONÍN WAGNER, ING. GRAZYNA NOVOTNÁ, ING.ARCH. TOMÁŠ HRADEČNÝ	
		ZODPOVĚDNÝ PROJEKTANT ČÁSTI:	ZPRACOVAL:
		Ing. Karel Mišička	Ing. Jaroslav Mach
		MÍSTO:	
		Vyšehradská 49/320, 128 00 Praha 2 – Nové Město	
GENERÁLNÍ PROJEKTANT:		VÝVRES - DOKUMENT:	
terra florida v.o.s. ZAHRADNÍ ARCHITEKTI	Vogelová Šimková Wagner Sokolská 26, 120 00 Praha 2, Slovinsko IČ +420233320214/+420601055202 e: wagner@terraflora.cz	Podélné profily 1. díl	
PROJEKTANT ČÁSTI:		STUPEŇ DOKUMENTACE:	MĚŘÍTKO: 1:500/50
Ing. Karel Mišička – projektování Vyšehradská 49/320, 128 00 Praha 2 T +420222222222 m +420603444333 e: karel@mishka.cz		Dokumentace pro stavební povolení	DATUM: 12.2020
		STAVEBNÍ OBJEKT:	FORMÁT: A x n4
		SO 01 Komunikace a terénní úpravy	OBJ.ČÍ-VYKRESU: 1

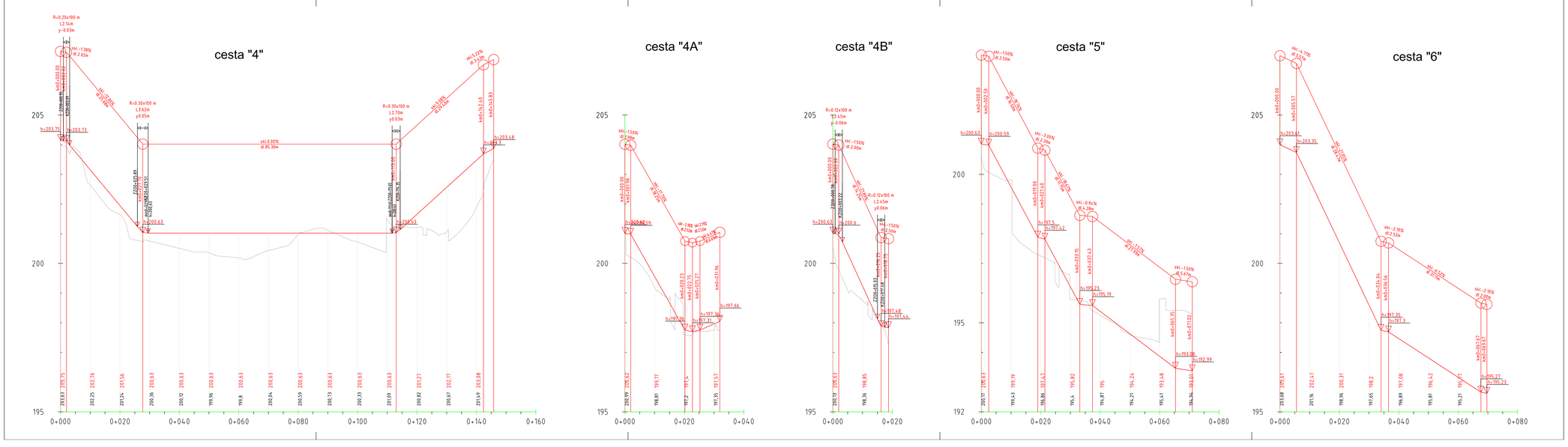

Výškový systém : Bpv
Souřadný systém : S-JTSK

INVESTOR:		MĚŘÍTKO VÝKRESU:	
BENEDIKTINSKÉ OPÁTSTVÍ PANNY MARIE a SV. JERONÝMA v EMAUZÍCH		Revitalizace zahrady Benediktinského opatství Panny Marie a sv. Jeronýma v Emauzích – městská odpočinková zóna	
Vyšehradská 49/320, 128 00 Praha 2 – Nové Město IČO: 00440921 DIČ: CZ00440921 e-mail : opravna@emauzy.cz		ARCHITEKT:	
		ING. ANTONÍN WAGNER, ING. GRAZYNA NOVOTNÁ, ING.ARCH. TOMÁŠ HRADEČNÝ	
		ZODPOVĚDNÝ PROJEKTANT ČÁSTI:	ZPRACOVAL:
		Ing. Karel Mišička	Ing. Jaroslav Mach
		MÍSTO:	
		Vyšehradská 49/320, 128 00 Praha 2 – Nové Město	
GENERÁLNÍ PROJEKTANT:		VÝVRES - DOKUMENT:	
terra florida v.o.s. ZAHRADNÍ ARCHITEKTI	Vogelová Šimková Wagner Sokolská 26, 120 00 Praha 2, Slovinsko IČ +420233320214/+420601055202 e: wagner@terraflora.cz	Podélné profily 2. díl	
PROJEKTANT ČÁSTI:		STUPEŇ DOKUMENTACE:	MĚŘÍTKO: 1:500/50
Ing. Karel Mišička – projektování Vyšehradská 49/320, 128 00 Praha 2 T +420222222222 m +420603444333 e: karel@mishka.cz		Dokumentace pro stavební povolení	DATUM: 12.2020
		STAVEBNÍ OBJEKT:	FORMÁT: A x n4
		SO 01 Komunikace a terénní úpravy	OBJ.ČÍ-VYKRESU: 2