Stavebník: **Hospic sv.Alžběty o.p.s.**
Kamenná 207/36,
639 00, Brno - Štýřice

Datum: červen 2019

Zakázka č.: P1717/2

Stupeň: Dokumentace pro provedení stavby

Akce:

„Hospic sv.Alžběty_Přístavba“

D. Dokumentace stavby

D.1 Pozemní stavební objekty

D.1.1 Architektonické a stavební řešení

D.1.1.2.3.5 Výpis venkovních výplní otvorů

Atelier PILGRAM , s.r.o.

Zachova 634/6
602 00 Brno
tel.: +420 736 458 241

IČO: 05075718
DIČ: CZ 05 07 5718
Bankovní spojení
ČSOB a.s.
číslo účtu 274 768 295/0300

1/0

PŮDORYS

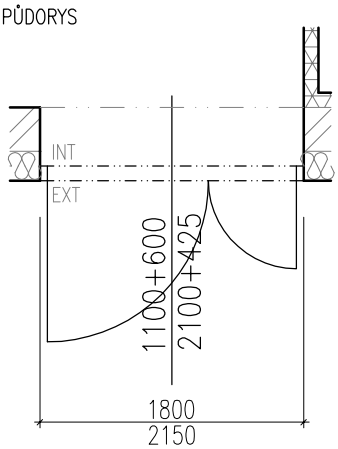

POHLED Z EXTERIÉRU

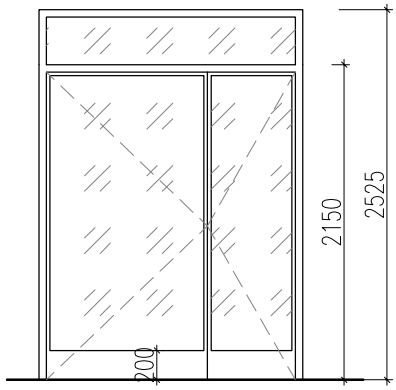

VSTUPNÍ DVEŘE PROSKLENÉ

- SYSTÉMOVÉ HLINÍKOVÉ PROFILY S PŘERUŠENÝM TEPELNÝM MOSTEM
- DVOUKŘÍDLÉ, OTEVÍRAVÉ, PROSKLENÉ
- PEVNĚ ZASKLENÝ NADSVĚTLÍK
- DVEŘE OPATŘENY LIŠTOVÝM SAMOZAVÍRAČEM

ROZMĚR OTVORU: 1800/2525 mm
ROZMĚR DVEŘÍ: 1100+600/2100+425 mm

- SOUČINITEL PROSTUPU TEPLA **U ≤ 1,1 W/(m²K)**
- DVEŘE OPATŘENY STAVĚČEM NA AKT. I PASIV. KŘÍDLE
- BEZ PRAHU, VČETNĚ TĚSNÍCÍ LIŠTY
- VZDUCHOTĚSNÉ A TEP. IZOLAČNÍ TĚSNĚNÍ SPAR OKOLO VÝROBKU
- SOUČÁSTÍ DODÁVKY KOTVÍCÍ PRVKY
- SOUČÁSTÍ DOD. INT. I EXT. OBVODOVÉ AL LEMOVÁNÍ–PŘEKR. TEP. IZOLACI A VZDUCHOVOU MEZERU
- OSAZENÍ S VNITŘNÍM LÍCEM ZATEPLOVACÍHO SYSTÉMU, SOUČÁSTÍ DODÁVKY OKNA JSOU I VYNÁŠECÍ KONZOLY PRO OSAZENÍ

KOVÁNÍ: KLIKA/KLIKA, MASIVNÍ KLIKA Z NEREZI MAT DIN 1.4301

ZÁMEK: ELEKTROMECHANICKÝ S PANIKOVOU FUKNCÍ (SLP)
REŽIM KOULE/KLIKA (PO PRŮCHODU ZAMČENO)
- PŘÍPRAVA NA ZABEZPEČENÍ EZS (MAGNETICKÝ KONTAKT)
- PASIVNÍ KŘÍDLO VYBAVENÉ PANIKOVOU ROZVOROU
- PŘÍPRAVA NA ZABEZPEČENÍ EZS, PS, KOORDINACE S DODAVATELEM

ZASKLENÍ: TEPELNĚ IZOLAČNÍ TROJSKLO KALENÉ, ČIRÉ S MĚKKOU VRSTVOU POKOVENÍ
- BEZPEČNOSTNÍ ZASKLENÍ (SKLO POTAŽENO ATESTOVANOU BEZPEČNOSTNÍ FÓLIÍ–KATEGORIE P2A)
- ZNAČENÍ PRO SLABOZRAKÉ VE V. 900 A 1600 mm

ZÁVĚSY: TUBUSOVÉ POLOHOVATELNÉ VE 3 SMĚRECH

POVRCHOVÁ ÚPRAVA: NÁSTŘIK ODSTÍN RAL 1015

VEŠKERÉ PRVKY BUDOU VYVZORKOVÁNY A VZORKY BUDOU, VZHLEDEM K VAZBĚ NA PAMÁTKOVĚ CHRÁNENÝ OBJEKT KLÁŠTERA, ODSOUHLASENY ODBOREM PAMÁTKOVÉ PÉČE!!!

DODAVATEL DOLOŽÍ TEPELNĚ TECHNICKÉ POSOUZENÍ VČETNĚ PRŮBĚHU TEPLOT V PŘIPOJOVACÍ SPÁŘE

		1NP	2NP	3NP		CELK. KS
ks	1/0	1	–	–		1

VÝROBNÍ DOKUMENTACI NUTNO PŘEDLOŽIT GP K ODSOUHLASENÍ

- VEŠKERÉ ROZMĚRY JE NUTNO PŘEMĚŘIT NA STAVBĚ
- VEŠKERÉ NEJASNOSTI KONZULTUJTE S PROJEKTANTEM

1/0

PŮDORYS

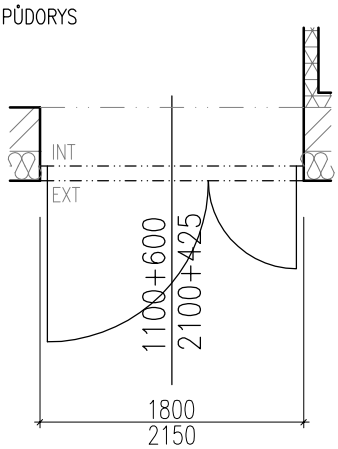

POHLED Z EXTERIÉRU

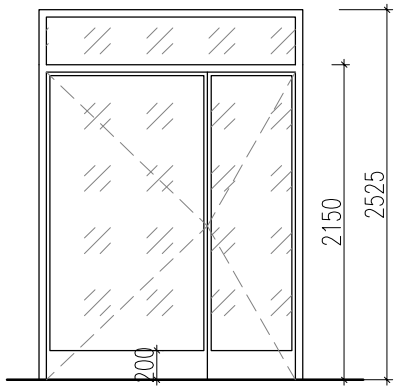

VSTUPNÍ DVEŘE PROSKLENÉ

- SYSTÉMOVÉ HLINÍKOVÉ PROFILY S PŘERUŠENÝM TEPELNÝM MOSTEM
- DVOUKŘÍDLÉ, OTEVÍRAVÉ, PROSKLENÉ
- PEVNĚ ZASKLENÝ NADSVĚTLÍK
- DVEŘE OPATŘENY LIŠTOVÝM SAMOZAVÍRAČEM

ROZMĚR OTVORU: 1800/2525 mm
ROZMĚR DVEŘÍ: 1100+600/2100+425 mm

- SOUČINITEL PROSTUPU TEPLA **U ≤ 1,1 W/(m²K)**
- DVEŘE OPATŘENY STAVĚČEM NA AKT. I PASIV. KŘÍDLE
- BEZ PRAHU, VČETNĚ TĚSNÍCÍ LIŠTY
- VZDUCHOTĚSNÉ A TEP. IZOLAČNÍ TĚSNĚNÍ SPAR OKOLO VÝROBKU
- SOUČÁSTÍ DODÁVKY KOTVÍCÍ PRVKY
- SOUČÁSTÍ DOD. INT. I EXT. OBVODOVÉ AL LEMOVÁNÍ–PŘEKR. TEP. IZOLACI A VZDUCHOVOU MEZERU
- OSAZENÍ S VNITŘNÍM LÍCEM ZATEPLOVACÍHO SYSTÉMU, SOUČÁSTÍ DODÁVKY OKNA JSOU I VYNÁŠECÍ KONZOLY PRO OSAZENÍ

KOVÁNÍ: KLIKA/KLIKA, MASIVNÍ KLIKA Z NEREZI MAT DIN 1.4301

ZÁMEK: ELEKTROMECHANICKÝ S PANIKOVOU FUKNCÍ (SLP)
REŽIM KOULE/KLIKA (PO PRŮCHODU ZAMČENO)
- PŘÍPRAVA NA ZABEZPEČENÍ EZS (MAGNETICKÝ KONTAKT)
- PASIVNÍ KŘÍDLO VYBAVENÉ PANIKOVOU ROZVOROU
- PŘÍPRAVA NA ZABEZPEČENÍ EZS, PS, KOORDINACE S DODAVATELEM

ZASKLENÍ: TEPELNĚ IZOLAČNÍ TROJSKLO KALENÉ, ČIRÉ S MĚKKOU VRSTVOU POKOVENÍ
- BEZPEČNOSTNÍ ZASKLENÍ (SKLO POTAŽENO ATESTOVANOU BEZPEČNOSTNÍ FÓLIÍ–KATEGORIE P2A)
- ZNAČENÍ PRO SLABOZRAKÉ VE V. 900 A 1600 mm

ZÁVĚSY: TUBUSOVÉ POLOHOVATELNÉ VE 3 SMĚRECH

POVRCHOVÁ ÚPRAVA: NÁSTŘIK ODSTÍN RAL 1015

VEŠKERÉ PRVKY BUDOU VYVZORKOVÁNY A VZORKY BUDOU, VZHLEDEM K VAZBĚ NA PAMÁTKOVĚ CHRÁNENÝ OBJEKT KLÁŠTERA, ODSOUHLASENY ODBOREM PAMÁTKOVÉ PÉČE!!!

DODAVATEL DOLOŽÍ TEPELNĚ TECHNICKÉ POSOUZENÍ VČETNĚ PRŮBĚHU TEPLOT V PŘIPOJOVACÍ SPÁŘE

		1NP	2NP	3NP		CELK. KS
ks	1/0	1	–	–		1

VÝROBNÍ DOKUMENTACI NUTNO PŘEDLOŽIT GP K ODSOUHLASENÍ

- VEŠKERÉ ROZMĚRY JE NUTNO PŘEMĚŘIT NA STAVBĚ
- VEŠKERÉ NEJASNOSTI KONZULTUJTE S PROJEKTANTEM

3/0

PŮDORYS

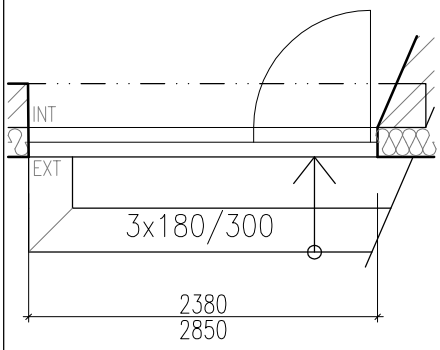

POHLED Z EXTERIÉRU

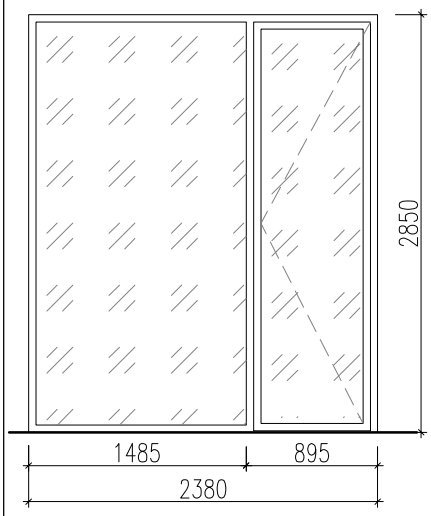

VEŠKERÉ PRVKY BUDOU VYVZORKOVÁNY A VZORKY BUDOU, VZHLEDEM K VAZBĚ NA PAMÁTKOVĚ CHRÁNENÝ OBJEKT KLÁŠTERA, ODSOUHLASENY ODBOREM PAMÁTKOVÉ PÉČE!!!

VENKOVNÍ DŘEVĚNÉ OKNO
– VNĚJŠÍ – DVOUDÍLNÉ – JEDEN DÍL PEVNÝ
– DRUHÝ DÍL OTEVÍRAVÝ

ROZMĚR: 2380/2850 mm
ROZMĚR OTEVÍRAVÉHO KŘÍDLA: 895/2850 mm
DŘEVĚNÉ OKNO Z MASIVU
– DŘEVĚNÝ EUROHRANOL Z MODŘÍNOVÉHO MASIVU VE SVĚTLÉM ODSTÍNU

ZASKLENÍ: TEPELNĚ IZOLAČNÍ TROJSKLO, ČIRÉ S MĚKKOU VRSTVOU POKOVENÍ
– BEZPEČNOSTNÍ ZASKLENÍ (SKLO POTAŽENO ATESTOVANOU BEZPEČNOSTNÍ FÓLIÍ – KATEGORIE P2A)
– ZNAČENÍ PRO SLABOZRAKÉ VE V. 900 A 1600 mm

KOVÁNÍ: CELOOBVODOVÉ, POLOHA PRO INFILTRAČNÍ VĚTRÁNÍ MASIVNÍ KLIKA V SYSTÉMU OKNA

PARAPET: VNĚJŠÍ TiZn PLECH R.Š. 350 mm, SOUČÁSTÍ DODÁVKY OKNA

– VZDUCHOTĚSNÉ A TEP. IZOLAČNÍ TĚSNĚNÍ SPAR OKOLO OKEN
– SOUČÁSTÍ DOD. INT. I EXT. OBVODOVÉ AL LEMOVÁNÍ–PŘEKR. TEP. IZOLACI A VZDUCHOVOU MEZERU,
– SOUČÁSTÍ DODÁVKY JE I KOMPLETNÍ PROVEDENÍ PŘIPOJOVACÍ SPÁRY DLE PLATNÝCH NOREM–VNĚJŠÍ FÓLIE, VNITŘNÍ FÓLIE, IZOLACE MEZI FÓLIEMI
– VČETNĚ KOTVÍCÍCH A PŘIPOJOVACÍCH PRVKŮ
– SOUČÁSTÍ DODÁVKY JE VENKOVNÍ OPLECHOVÁNÍ POPRSNÍKU
– OKNO OSAZENO S VNITŘNÍM LÍCEM ZATEPLOVACÍHO SYSTÉMU, SOUČÁSTÍ DODÁVKY OKNA JSOU TEDY I VYNÁŠECÍ KONZOLY PRO OSAZENÍ
– OTEVÍRAVÁ ČÁST V PROVEDENÍ "BEZ PRAHU"
– VNĚJŠÍ ZE SLZIČKOVÉHO NEREZ PLECHU TL. 2 mm, VČETNĚ VYNÁŠECÍ KONSTRUKCE, KOTVÍCÍHO MATERIÁLU A NAPOJENÍ NA OKENNÍ PRVEK

– VÝROBEK MUSÍ SPLŇOVAT POŽADAVKY NOREM **ČSN 730540–2** TEPELNÁ OCHRANA BUDOV A **ČSN EN 14 351** OKNA A DVEŘE
– VÝROBEK JE SOUČÁSTÍ PLÁŠŤOVÉ OCHRANY BUDOVY S KATEGORIÍ ODOLNOSTI SKLA DLE ČSN **EN 356**–P2A
– SOUČINITEL PROSTUPU TEPLA CELÉHO OKNA **$U \leq 1{,}1$ W/(m²K)**
– MONTÁŽ A OSAZENÍ OKEN MUSÍ SPLŇOVAT POŽADAVKY NORMY **ČSN 74 0677** OKNA A VNĚJŠÍ DVEŘE– POŽADAVKY NA ZABUDOVÁNÍ
– TŘÍDA ZVUKOVÉ IZOLACE DLE **ČSN 73 0532** – OCHRANA PROTI HLUKU V BUDOVÁCH A POSUZOVÁNÍ AKUSTICKÝCH VLASTNOSTÍ STAVEBNÍCH VÝROBKŮ, DLE VÝPOČTU **TZI2**

POVRCHOVÁ ÚPRAVA:
OKNO: **PŘÍRODNÍ LAZURA**
KOVÁNÍ: **NEREZ MAT**
VNĚJŠÍ PARAPET: **TiZn**
VNITŘNÍ PARAPET: **–**

DODAVATEL DOLOŽÍ TEPELNĚ TECHNICKÉ POSOUZENÍ VČETNĚ PRŮBĚHU TEPLOT V PŘIPOJOVACÍ SPÁŘE

		1NP	2NP	3NP		CELK. KS
ks	3/0	1	–	–		1

VÝROBNÍ DOKUMENTACI NUTNO PŘEDLOŽIT GP K ODSOUHLASENÍ

– VEŠKERÉ ROZMĚRY JE NUTNO PŘEMĚŘIT NA STAVBĚ
– VEŠKERÉ NEJASNOSTI KONZULTUJTE S PROJEKTANTEM

NÁZEV AKCE: **HOSPIC SV.ALŽBĚTY_PŘÍSTAVBA**
VÝPIS VÝPLNÍ OTVORŮ

STUPEŇ: DPS
ZAK.ČÍSLO: P1717/2

0

4/0

4a/0

PŮDORYS

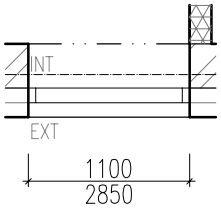

POHLED Z EXTERIÉRU

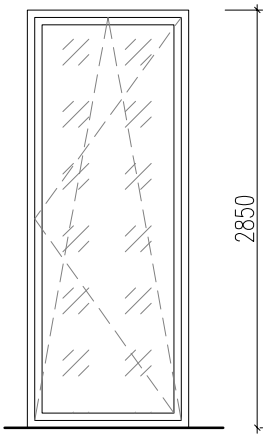

VENKOVNÍ DŘEVĚNÉ OKNO

– VNĚJŠÍ – JEDNODÍLNÉ – OTEVÍRANÉ, SKLOPNÉ

ROZMĚR: **1100/2850 mm**

DŘEVĚNÉ OKNO Z MASIVU
– DŘEVĚNÝ EUROHRANOL Z MODŘÍNOVÉHO MASIVU VE SVĚTLÉM ODSTÍNU

ZASKLENÍ: TEPELNĚ IZOLAČNÍ TROJSKLO, ČIRÉ S MĚKKOU VRSTVOU POKOVENÍ
– BEZPEČNOSTNÍ ZASKLENÍ (SKLO POTAŽENO ATESTOVANOU BEZPEČNOSTNÍ FÓLIÍ – KATEGORIE P2A)
– ZNAČENÍ PRO SLABOZRAKÉ VE V. 900 A 1600 mm

KOVÁNÍ: CELOOBVODOVÉ, POLOHA PRO INFILTRAČNÍ VĚTRÁNÍ
MASIVNÍ KLIKA V SYSTÉMU OKNA

PARAPET: 4/0 – VNĚJŠÍ TiZn PLECH R.Š. 350 mm, SOUČÁSTÍ DODÁVKY OKNA
4a/0 – VNĚJŠÍ ZE SLZIČKOVÉHO NEREZ PLECHU TL. 2 mm, VČETNĚ VYNÁŠECÍ KONSTRUKCE, KOTVÍCÍHO MATERIÁLU A NAPOJENÍ NA OKENNÍ PRVEK
– OTEVÍRAVÁ ČÁST V PROVEDENÍ "BEZ PRAHU"

– VZDUCHOTĚSNÉ A TEP. IZOLAČNÍ TĚSNĚNÍ SPAR OKOLO OKEN
– SOUČÁSTÍ DOD. INT. I EXT. OBVODOVÉ AL LEMOVÁNÍ–PŘEKR. TEP. IZOLACI A VZDUCHOVOU MEZERU,
– SOUČÁSTÍ DODÁVKY JE I KOMPLETNÍ PROVEDENÍ PŘIPOJOVACÍ SPÁRY DLE PLATNÝCH NOREM–VNĚJŠÍ FÓLIE, VNITŘNÍ FÓLIE, IZOLACE MEZI FÓLIEMI
– VČETNĚ KOTVÍCÍCH A PŘIPOJOVACÍCH PRVKŮ
– SOUČÁSTÍ DODÁVKY JE VENKOVNÍ OPLECHOVÁNÍ POPRSNÍKU
– VČETNĚ ZABUDOVANÝCH MAGNETŮ EZS (SLP)
– OKNO OSAZENO S VNITŘNÍM LÍCEM ZATEPLOVACÍHO SYSTÉMU, SOUČÁSTÍ DODÁVKY OKNA JSOU TEDY I VYNÁŠECÍ KONZOLY PRO OSAZENÍ

– VÝROBEK MUSÍ SPLŇOVAT POŽADAVKY NOREM **ČSN 730540–2** TEPELNÁ OCHRANA BUDOV A **ČSN EN 14 351** OKNA A DVEŘE
– VÝROBEK JE SOUČÁSTÍ PLÁŠŤOVÉ OCHRANY BUDOVY S KATEGORIÍ ODOLNOSTI SKLA DLE ČSN **EN 356**–P2A
– SOUČINITEL PROSTUPU TEPLA CELÉHO OKNA **$U \leq 1{,}1$ W/(m²K)**
– MONTÁŽ A OSAZENÍ OKEN MUSÍ SPLŇOVAT POŽADAVKY NORMY **ČSN 74 0677** OKNA A VNĚJŠÍ DVEŘE– POŽADAVKY NA ZABUDOVÁNÍ

POVRCHOVÁ ÚPRAVA:
OKNO: **PŘÍRODNÍ LAZURA**
KOVÁNÍ: **NEREZ MAT**

DODAVATEL DOLOŽÍ TEPELNĚ TECHNICKÉ POSOUZENÍ VČETNĚ PRŮBĚHU TEPLOT V PŘIPOJOVACÍ SPÁŘE

VEŠKERÉ PRVKY BUDOU VYVZORKOVÁNY A VZORKY BUDOU, VZHLEDEM K VAZBĚ NA PAMÁTKOVĚ CHRÁNENÝ OBJEKT KLÁŠTERA, ODSOUHLASENY ODBOREM PAMÁTKOVÉ PÉČE!!!

			1NP	2NP	3NP		CELK. KS
	ks	4a/0	1	–	–		1
	ks	4/0	1	–	–		1

VÝROBNÍ DOKUMENTACI NUTNO PŘEDLOŽIT GP K ODSOUHLASENÍ

– **VEŠKERÉ ROZMĚRY JE NUTNO PŘEMĚŘIT NA STAVBĚ**
– **VEŠKERÉ NEJASNOSTI KONZULTUJTE S PROJEKTANTEM**

NÁZEV AKCE: **HOSPIC SV.ALŽBĚTY_PŘÍSTAVBA**
VÝPIS VÝPLNÍ OTVORŮ

STUPEŇ: DPS
ZAK.ČÍSLO: P1717/2

0

5/0

5a/0

PŮDORYS

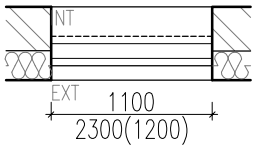

POHLED Z EXTERIÉRU

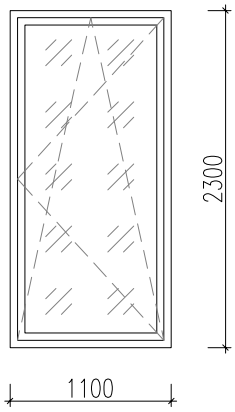

VENKOVNÍ DŘEVĚNÉ OKNO
– VNĚJŠÍ – JEDNODÍLNÉ – OTEVÍRANÉ, SKLOPNÉ
ROZMĚR: **1100/2300 mm**

DŘEVĚNÉ OKNO Z MASIVU
– DŘEVĚNÝ EUROHRANOL Z MODŘÍNOVÉHO MASIVU VE SVĚTLÉM ODSTÍNU

ZASKLENÍ: TEPELNĚ IZOLAČNÍ TROJSKLO, ČIRÉ S MĚKKOU VRSTVOU POKOVENÍ
– BEZPEČNOSTNÍ ZASKLENÍ (SKLO POTAŽENO ATESTOVANOU BEZPEČNOSTNÍ FÓLIÍ – KATEGORIE P2A)
KOVÁNÍ: CELOOBVODOVÉ, POLOHA PRO INFILTRAČNÍ VĚTRÁNÍ MASIVNÍ KLIKA V SYSTÉMU OKNA
PARAPET: VNĚJŠÍ– TiZn PLECH R.Š. 250 mm, SOUČÁSTÍ DODÁVKY OKNA VNITŘNÍ–LAMINÁTOVANÁ MDF TL 25 mm (HPL TL. 0,7 mm), HRANA MDF. HRANA OŠETŘENÁ BEZBARVÝM POLYURETANOVÝM LAKEM

– VZDUCHOTĚSNÉ A TEP. IZOLAČNÍ TĚSNĚNÍ SPAR OKOLO OKEN
– SOUČÁSTÍ DOD. INT. I EXT. OBVODOVÉ AL LEMOVÁNÍ–PŘEKR. TEP. IZOLACI A VZDUCHOVOU MEZERU,
– SOUČÁSTÍ DODÁVKY JE I KOMPLETNÍ PROVEDENÍ PŘIPOJOVACÍ SPÁRY DLE PLATNÝCH NOREM–VNĚJŠÍ FÓLIE, VNITŘNÍ FÓLIE, IZOLACE MEZI FÓLIEMI
– VČETNĚ KOTVÍCÍCH A PŘIPOJOVACÍCH PRVKŮ
– SOUČÁSTÍ DODÁVKY JE VNITŘNÍ PARAPET A VENKOVNÍ OPLECHOVÁNÍ POPRSNÍKU
– OKNO OSAZENO S VNITŘNÍM LÍCEM ZATEPLOVACÍHO SYSTÉMU, SOUČÁSTÍ DODÁVKY OKNA JSOU TEDY I VYNÁŠECÍ KONZOLY PRO OSAZENÍ

– PRVEK 5a BUDE SPLŇOVAT TŘÍDU ZVUKOVÉ IZOLACE DLE **ČSN 73 0532** – OCHRANA PROTI HLUKU V BUDOVÁCH A POSUZOVÁNÍ AKUSTICKÝCH VLASTNOSTÍ STAVEBNÍCH VÝROBKŮ, DLE VÝPOČTU **TZI2**

– VÝROBEK MUSÍ SPLŇOVAT POŽADAVKY NOREM **ČSN 730540–2** TEPELNÁ OCHRANA BUDOV A **ČSN EN 14 351** OKNA A DVEŘE
– VÝROBEK JE SOUČÁSTÍ PLÁŠŤOVÉ OCHRANY BUDOVY S KATEGORIÍ ODOLNOSTI SKLA DLE **ČSN EN 356**–P2A
– SOUČINITEL PROSTUPU TEPLA CELÉHO OKNA **$U \leq 1{,}1$ W/(m²K)**
– MONTÁŽ A OSAZENÍ OKEN MUSÍ SPLŇOVAT POŽADAVKY NORMY **ČSN 74 0677** OKNA A VNĚJŠÍ DVEŘE– POŽADAVKY NA ZABUDOVÁNÍ

POVRCHOVÁ ÚPRAVA:
OKNO: **PŘÍRODNÍ LAZURA**
KOVÁNÍ: **NEREZ MAT**
VNĚJŠÍ PARAPET: **TiZn**
VNITŘNÍ PARAPET: **HPL DESKA, NÁKLIŽEK MASIV MODŘÍN+PUR LAK**
DODAVATEL DOLOŽÍ TEPELNĚ TECHNICKÉ POSOUZENÍ VČETNĚ PRŮBĚHU TEPLOT V PŘIPOJOVACÍ SPÁŘE

VEŠKERÉ PRVKY BUDOU VYVZORKOVÁNY A VZORKY BUDOU, VZHLEDEM K VAZBĚ NA PAMÁTKOVĚ CHRÁNENÝ OBJEKT KLÁŠTERA, ODSOUHLASENY ODBOREM PAMÁTKOVÉ PÉČE!!!

		1NP	2NP	3NP		CELK. KS
ks	5/0	–	2	–		2
ks	5a/0	–	2	–		2

VÝROBNÍ DOKUMENTACI NUTNO PŘEDLOŽIT GP K ODSOUHLASENÍ

– **VEŠKERÉ ROZMĚRY JE NUTNO PŘEMĚŘIT NA STAVBĚ**
– **VEŠKERÉ NEJASNOSTI KONZULTUJTE S PROJEKTANTEM**

6/0

PŮDORYS

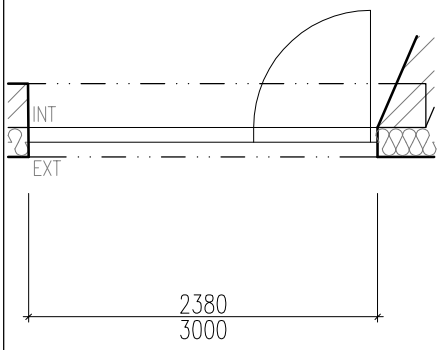

POHLED Z EXTERIÉRU

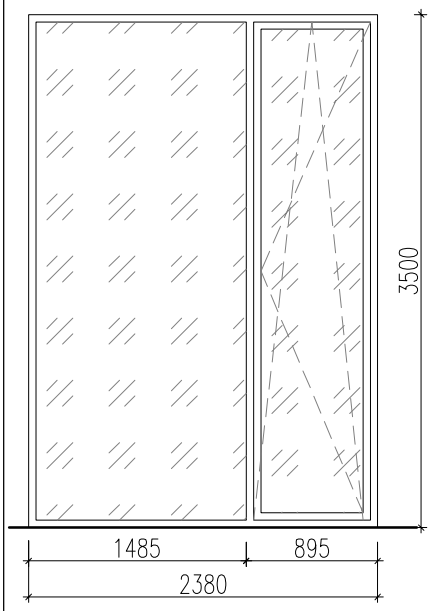

VEŠKERÉ PRVKY BUDOU VYVZORKOVÁNY A VZORKY BUDOU, VZHLEDEM K VAZBĚ NA PAMÁTKOVĚ CHRÁNENÝ OBJEKT KLÁŠTERA, ODSOUHLASENY ODBOREM PAMÁTKOVÉ PÉČE!!!

VENKOVNÍ DŘEVĚNÉ OKNO

– VNĚJŠÍ – DVOUDÍLNÉ – JEDEN DÍL PEVNÝ
– DRUHÝ DÍL OTEVÍRAVÝ, SKLOPNÝ

ROZMĚR: 2380/3500 mm
ROZMĚR OTEVÍRAVÉHO KŘÍDLA: 895/3500 mm

DŘEVĚNÉ OKNO Z MASIVU
– DŘEVĚNÝ EUROHRANOL Z MODŘÍNOVÉHO MASIVU VE SVĚTLÉM ODSTÍNU

ZASKLENÍ: TEPELNĚ IZOLAČNÍ TROJSKLO, ČIRÉ S MĚKKOU VRSTVOU POKOVENÍ
– BEZPEČNOSTNÍ ZASKLENÍ (SKLO POTAŽENO ATESTOVANOU BEZPEČNOSTNÍ FÓLIÍ – KATEGORIE P2A)
– ZNAČENÍ PRO SLABOZRAKÉ VE V. 900 A 1600 mm

KOVÁNÍ: CELOOBVODOVÉ, POLOHA PRO INFILTRAČNÍ VĚTRÁNÍ
MASIVNÍ KLIKA V SYSTÉMU OKNA

PARAPET: VNĚJŠÍ TiZn PLECH R.Š. 350 mm, SOUČÁSTÍ DODÁVKY OKNA

– VZDUCHOTĚSNÉ A TEP. IZOLAČNÍ TĚSNĚNÍ SPAR OKOLO OKEN
– SOUČÁSTÍ DOD. INT. I EXT. OBVODOVÉ AL LEMOVÁNÍ–PŘEKR. TEP. IZOLACI A VZDUCHOVOU MEZERU,
– SOUČÁSTÍ DODÁVKY JE I KOMPLETNÍ PROVEDENÍ PŘIPOJOVACÍ SPÁRY DLE PLATNÝCH NOREM–VNĚJŠÍ FÓLIE, VNITŘNÍ FÓLIE, IZOLACE MEZI FÓLIEMI
– VČETNĚ KOTVÍCÍCH A PŘIPOJOVACÍCH PRVKŮ
– SOUČÁSTÍ DODÁVKY JE VENKOVNÍ OPLECHOVÁNÍ POPRSNÍKU
– OKNO OSAZENO S VNITŘNÍM LÍCEM ZATEPLOVACÍHO SYSTÉMU, SOUČÁSTÍ DODÁVKY OKNA JSOU TEDY I VYNÁŠECÍ KONZOLY PRO OSAZENÍ

– VÝROBEK MUSÍ SPLŇOVAT POŽADAVKY NOREM **ČSN 730540–2** TEPELNÁ OCHRANA BUDOV A **ČSN EN 14 351** OKNA A DVEŘE
– VÝROBEK JE SOUČÁSTÍ PLÁŠŤOVÉ OCHRANY BUDOVY S KATEGORIÍ ODOLNOSTI SKLA DLE **ČSN EN 356**–P2A
– SOUČINITEL PROSTUPU TEPLA CELÉHO OKNA **$U \leq 1{,}1$ W/(m²K)**
– MONTÁŽ A OSAZENÍ OKEN MUSÍ SPLŇOVAT POŽADAVKY NORMY **ČSN 74 0677** OKNA A VNĚJŠÍ DVEŘE– POŽADAVKY NA ZABUDOVÁNÍ
– TŘÍDA ZVUKOVÉ IZOLACE **DLE ČSN 73 0532** – OCHRANA PROTI HLUKU V BUDOVÁCH A POSUZOVÁNÍ AKUSTICKÝCH VLASTNOSTÍ STAVEBNÍCH VÝROBKŮ, DLE VÝPOČTU **TZI2**

POVRCHOVÁ ÚPRAVA:
OKNO: **PŘÍRODNÍ LAZURA**
KOVÁNÍ: **NEREZ MAT**
VNĚJŠÍ PARAPET: **TiZn**
VNITŘNÍ PARAPET: **–**

DODAVATEL DOLOŽÍ TEPELNĚ TECHNICKÉ POSOUZENÍ VČETNĚ PRŮBĚHU TEPLOT V PŘIPOJOVACÍ SPÁŘE

		1NP	2NP	3NP		CELK. KS
ks	6/0	–	1	–		1

VÝROBNÍ DOKUMENTACI NUTNO PŘEDLOŽIT GP K ODSOUHLASENÍ

– VEŠKERÉ ROZMĚRY JE NUTNO PŘEMĚŘIT NA STAVBĚ
– VEŠKERÉ NEJASNOSTI KONZULTUJTE S PROJEKTANTEM

7/0

PŮDORYS

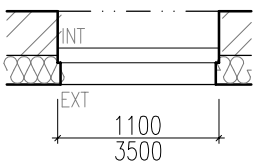

POHLED Z EXTERIÉRU

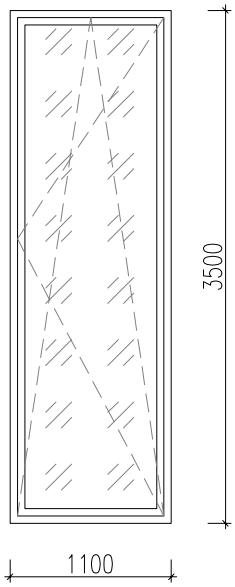

VEŠKERÉ PRVKY BUDOU VYVZORKOVÁNY A VZORKY BUDOU, VZHLEDEM K VAZBĚ NA PAMÁTKOVĚ CHRÁNENÝ OBJEKT KLÁŠTERA, ODSOUHLASENY ODBOREM PAMÁTKOVÉ PÉČE!!!

VENKOVNÍ DŘEVĚNÉ OKNO

– VNĚJŠÍ – JEDNODÍLNÉ – OTEVÍRANÉ, SKLOPNÉ

ROZMĚR: **1100/3500 mm**

DŘEVĚNÉ OKNO Z MASIVU
– DŘEVĚNÝ EUROHRANOL Z MODŘÍNOVÉHO MASIVU VE SVĚTLÉM ODSTÍNU

ZASKLENÍ: TEPELNĚ IZOLAČNÍ TROJSKLO, ČIRÉ S MĚKKOU VRSTVOU POKOVENÍ
– BEZPEČNOSTNÍ ZASKLENÍ (SKLO POTAŽENO ATESTOVANOU BEZPEČNOSTNÍ FÓLIÍ – KATEGORIE P2A)
– ZNAČENÍ PRO SLABOZRAKÉ VE V. 900 A 1600 mm
KOVÁNÍ: CELOOBVODOVÉ, POLOHA PRO INFILTRAČNÍ VĚTRÁNÍ
MASIVNÍ KLIKA V SYSTÉMU OKNA
PARAPET: VNĚJŠÍ TiZn PLECH R.Š. 250 mm, SOUČÁSTÍ DODÁVKY OKNA

– VZDUCHOTĚSNÉ A TEP. IZOLAČNÍ TĚSNĚNÍ SPAR OKOLO OKEN
– SOUČÁSTÍ DOD. INT. I EXT. OBVODOVÉ AL LEMOVÁNÍ–PŘEKR. TEP. IZOLACI A VZDUCHOVOU MEZERU,
– SOUČÁSTÍ DODÁVKY JE I KOMPLETNÍ PROVEDENÍ PŘIPOJOVACÍ SPÁRY DLE PLATNÝCH NOREM–VNĚJŠÍ FÓLIE, VNITŘNÍ FÓLIE, IZOLACE MEZI FÓLIEMI
– VČETNĚ KOTVÍCÍCH A PŘIPOJOVACÍCH PRVKŮ
– SOUČÁSTÍ DODÁVKY JE VENKOVNÍ OPLECHOVÁNÍ POPRSNÍKU
– OKNO OSAZENO S VNITŘNÍM LÍCEM ZATEPLOVACÍHO SYSTÉMU, SOUČÁSTÍ DODÁVKY OKNA JSOU TEDY I VYNÁŠECÍ KONZOLY PRO OSAZENÍ

– VÝROBEK MUSÍ SPLŇOVAT POŽADAVKY NOREM **ČSN 730540–2** TEPELNÁ OCHRANA BUDOV A **ČSN EN 14 351** OKNA A DVEŘE
– VÝROBEK JE SOUČÁSTÍ PLÁŠŤOVÉ OCHRANY BUDOVY S KATEGORIÍ ODOLNOSTI SKLA DLE **ČSN EN 356**–P2A
– SOUČINITEL PROSTUPU TEPLA CELÉHO OKNA **$U \leq 1{,}1$ W/(m²K)**
– MONTÁŽ A OSAZENÍ OKEN MUSÍ SPLŇOVAT POŽADAVKY NORMY **ČSN 74 0677** OKNA A VNĚJŠÍ DVEŘE– POŽADAVKY NA ZABUDOVÁNÍ
– TŘÍDA ZVUKOVÉ IZOLACE DLE **ČSN 73 0532** – OCHRANA PROTI HLUKU V BUDOVÁCH A POSUZOVÁNÍ AKUSTICKÝCH VLASTNOSTÍ STAVEBNÍCH VÝROBKŮ, DLE VÝPOČTU **TZI2**

POVRCHOVÁ ÚPRAVA:
OKNO: **PŘÍRODNÍ LAZURA**
KOVÁNÍ: **NEREZ MAT**
VNĚJŠÍ PARAPET: **TiZn**
VNITŘNÍ PARAPET: **–**

DODAVATEL DOLOŽÍ TEPELNĚ TECHNICKÉ POSOUZENÍ VČETNĚ PRŮBĚHU TEPLOT V PŘIPOJOVACÍ SPÁŘE

		1NP	2NP	3NP		CELK. KS
ks	7/0	–	2	–		2

VÝROBNÍ DOKUMENTACI NUTNO PŘEDLOŽIT GP K ODSOUHLASENÍ

– VEŠKERÉ ROZMĚRY JE NUTNO PŘEMĚŘIT NA STAVBĚ
– VEŠKERÉ NEJASNOSTI KONZULTUJTE S PROJEKTANTEM

8/0

PŮDORYS

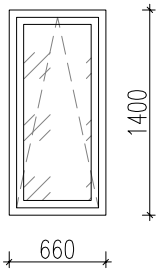

ŘEZ

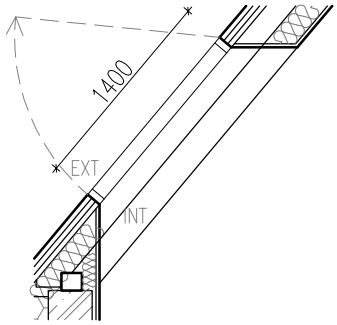

VEŠKERÉ PRVKY BUDOU VYVZORKOVÁNY A VZORKY BUDOU, VZHLEDEM K VAZBĚ NA PAMÁTKOVĚ CHRÁNENÝ OBJEKT KLÁŠTERA, ODSOUHLASENY ODBOREM PAMÁTKOVÉ PÉČE!!!

VENKOVNÍ SYSTÉMOVÉ STŘEŠNÍ OKNO

- VNĚJŠÍ – JEDNODÍLNÉ – VÝKLOPNĚ KYVNÉ
- SE SPODNÍ KLIKOU PRO VYKLOPENÍ OKNA VEN
- VČETNĚ HORNÍHO MADLA PRO KYVNÉ OTEVŘENÍ PRO ÚDRŽBU OKNA

ROZMĚR: **660/1400 mm**

DŘEVĚNÉ OKNO Z MASIVU
- DŘEVĚNÝ RÁM Z MASIVU VE SVĚTLÉM ODSTÍNU
- DVOJÍ ZPŮSOB OTEVÍRÁNÍ
- HORNÍ MADLO UMOŽŇUJE OTEVŘENÍ VENTILAČNÍ KLAPKY

ZASKLENÍ: TEPELNĚ IZOLAČNÍ TROJSKLO, ČIRÉ S MĚKKOU VRSTVOU POKOVENÍ
- BEZPEČNOSTNÍ ZASKLENÍ (SKLO POTAŽENO ATESTOVANOU BEZPEČNOSTNÍ FÓLIÍ – KATEGORIE P2A)

- CELOOBVODOVÉ TĚSNĚNÍ, DVOUSTUPŇOVÁ INTEGROVANÁ VENTILACE
- VČETNĚ FILTRU PROTI PRACHU A HMYZU
- VZDUCHOTĚSNÉ A TEP. IZOLAČNÍ TĚSNĚNÍ SPAR OKOLO OKEN, PAROTĚSNÉ A VODOTĚSNÉ NAPOJENÍ NA STŘEŠNÍ PLÁŠŤ
- SOUČÁSTÍ DOD. INT. I EXT. OBVODOVÉ AL LEMOVÁNÍ–PŘEKR. TEP. IZOLACI A VZDUCHOVOU MEZERU,
- SOUČÁSTÍ DODÁVKY JE I KOMPLETNÍ PROVEDENÍ PŘIPOJOVACÍ SPÁRY DLE PLATNÝCH NOREM–VNĚJŠÍ FÓLIE, VNITŘNÍ FÓLIE, IZOLACE MEZI FÓLIEMI
- VČETNĚ KOTVÍCÍCH, PŘIPOJOVACÍCH A MONTÁŽNÍCH PRVKŮ (TEPELNĚ IZOLAČNÍ RÁM, LEMOVÁNÍ, HYDROIZOLAČNÍ A PAROTĚS. PÁSKA,...)
- SOUČÁSTÍ DODÁVKY SYSTÉM PRO OTEVÍRÁNÍ VÝŠE POSAZENÝCH OKEN

- VÝROBEK MUSÍ SPLŇOVAT POŽADAVKY NOREM **ČSN 730540–2** TEPELNÁ OCHRANA BUDOV A **ČSN EN 14 351** OKNA A DVEŘE
- VÝROBEK JE SOUČÁSTÍ PLÁŠŤOVÉ OCHRANY BUDOVY S KATEGORIÍ ODOLNOSTI SKLA DLE **ČSN EN 356–P2A**
- SOUČINITEL PROSTUPU TEPLA CELÉHO OKNA **U = 0,92–0,96 W/(m²K)**
- MONTÁŽ A OSAZENÍ OKEN MUSÍ SPLŇOVAT POŽADAVKY NORMY **ČSN 74 0677** OKNA A VNĚJŠÍ DVEŘE– POŽADAVKY NA ZABUDOVÁNÍ

POVRCHOVÁ ÚPRAVA:
OKNO: **PŘÍRODNÍ LAZURA**
OPLECHOVÁNÍ: **HLINÍK**

DODAVATEL DOLOŽÍ TEPELNĚ TECHNICKÉ POSOUZENÍ VČETNĚ PRŮBĚHU TEPLOT V PŘIPOJOVACÍ SPÁŘE

		1NP	2NP	3NP		CELK. KS
ks	8/0	–	–	2		2

VÝROBNÍ DOKUMENTACI NUTNO PŘEDLOŽIT GP K ODSOUHLASENÍ

- **VEŠKERÉ ROZMĚRY JE NUTNO PŘEMĚŘIT NA STAVBĚ**
- **VEŠKERÉ NEJASNOSTI KONZULTUJTE S PROJEKTANTEM**

8.1 / 0

ODVĚTRÁNÍ CHÚC TYPU B

PŮDORYS

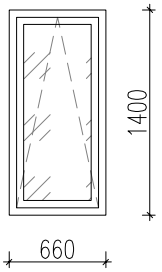

ŘEZ

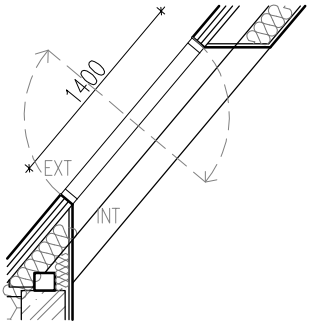

VEŠKERÉ PRVKY BUDOU VYVZORKOVÁNY A VZORKY BUDOU, VZHLEDEM K VAZBĚ NA PAMÁTKOVĚ CHRÁNENÝ OBJEKT KLÁŠTERA, ODSOUHLASENY ODBOREM PAMÁTKOVÉ PÉČE!!!

POVRCHOVÁ ÚPRAVA:
OKNO: **PŘÍRODNÍ LAZURA**
OPLECHOVÁNÍ: **HLINÍK**

VENKOVNÍ SYSTÉMOVÉ STŘEŠNÍ OKNO –ODVĚTRÁNÍ CHÚC TYPU B
- VNĚJŠÍ – JEDNODÍLNÉ – VÝKLOPNĚ KYVNÉ
- SE SPODNÍ KLIKOU PRO VYKLOPENÍ OKNA VEN
- VČETNĚ HORNÍHO MADLA PRO KYVNÉ OTEVŘENÍ PRO ÚDRŽBU OKNA

ROZMĚR: 660/1400 mm

DŘEVĚNÉ OKNO Z MASIVU
- DŘEVĚNÝ RÁM Z MASIVU VE SVĚTLÉM ODSTÍNU
- DVOJÍ ZPŮSOB OTEVÍRÁNÍ
- HORNÍ MADLO UMOŽŇUJE OTEVŘENÍ VENTILAČNÍ KLAPKY
- OKNO VYBAVENO SAMOČINNÝM OTEVÍRACÍM ZAŘÍZENÍM VČ. SERVOPOHONU A ZÁLOŽNÍCH BATERIÍ
- SEPNUTÍ POŽÁRNÍHO VĚTRÁNÍ AUTOMATICKY PO SIGNÁLU Z EPS, VČ. MOŽNOSTI MANUÁLNÍHO OTEVŘENÍ TLAČÍTKEM Z KAŽDÉHO PATRA VIZ ČÁST SLP.
- OTEVÍRÁNÍ OKNA DLE PŘETLAKU V MÍSTNOSTI, S NASTAVENÝM PŘETLAKEM 50 Pa, MAX 100 Pa – VIZ ČÁST VZT
- SÍLA A POČET POHONŮ MUSÍ ODPOVÍDAT NAVRŽENÉMU PŘETLAKU
- VĚTRÁNÍ PRO BĚŽNÝ PROVOZ POMOCÍ SPÍNAČE NA ZDI
- VČETNĚ DEŠŤOVÉHO SENZORU, KTERÝ OKNO V PŘÍPADĚ DEŠTĚ UZAVŘE, V PŘÍPADĚ POŽÁRU DEAKTIVOVÁN

ZASKLENÍ: TEPELNĚ IZOLAČNÍ TROJSKLO, ČIRÉ S MĚKKOU VRSTVOU POKOVENÍ
- BEZPEČNOSTNÍ ZASKLENÍ (SKLO POTAŽENO ATESTOVANOU BEZPEČNOSTNÍ FÓLIÍ – KATEGORIE P2A)

– NUTNÁ KOORDINACE DODÁVEK PROFESÍ VZT, SLP, NN S DODÁVKOU OKNA!
- CELOOBVODOVÉ TĚSNĚNÍ, DVOUSTUPŇOVÁ INTEGROVANÁ VENTILACE
- VČETNĚ FILTRU PROTI PRACHU A HMYZU
- VZDUCHOTĚSNÉ A TEP. IZOLAČNÍ TĚSNĚNÍ SPAR OKOLO OKEN, PAROTĚSNÉ A VODOTĚSNÉ NAPOJENÍ NA STŘEŠNÍ PLÁŠŤ
- SOUČÁSTÍ DOD. INT. I EXT. OBVODOVÉ AL LEMOVÁNÍ–PŘEKR. TEP. IZOLACI A VZDUCHOVOU MEZERU,
- SOUČÁSTÍ DODÁVKY JE I KOMPLETNÍ PROVEDENÍ PŘIPOJOVACÍ SPÁRY DLE PLATNÝCH NOREM–VNĚJŠÍ FÓLIE, VNITŘNÍ FÓLIE, IZOLACE MEZI FÓLIEMI
- VČETNĚ KOTVÍCÍCH, PŘIPOJOVACÍCH A MONTÁŽNÍCH PRVKŮ (TEPELNĚ IZOLAČNÍ RÁM, LEMOVÁNÍ, HYDROIZOLAČNÍ A PAROTĚS. PÁSKA,...)
- VČETNĚ SERVOPOHONU SE ZÁLOŽNÍMI BATERIEMI, TLAČÍTKY MANUÁLNÍHO OTEVŘENÍ PRO KAŽDÉ PATRO, TLAKOVÉHO ČIDLA MEZI CHÚC A CHODBOU, KABELÁŽE ATP.
- SOUČÁSTÍ DODÁVKY SYSTÉM PRO OTEVÍRÁNÍ VÝŠE POSAZENÝCH OKEN
- VÝROBEK MUSÍ SPLŇOVAT POŽADAVKY NOREM **ČSN 730540–2** TEPELNÁ OCHRANA BUDOV A **ČSN EN 14 351** OKNA A DVEŘE
- VÝROBEK JE SOUČÁSTÍ PLÁŠŤOVÉ OCHRANY BUDOVY S KATEGORIÍ ODOLNOSTI SKLA DLE **ČSN EN 356–P2A**
- SOUČINITEL PROSTUPU TEPLA CELÉHO OKNA **U = 0,92–0,96 W/(m²K)**
- MONTÁŽ A OSAZENÍ OKEN MUSÍ SPLŇOVAT POŽADAVKY NORMY **ČSN 74 0677** OKNA A VNĚJŠÍ DVEŘE– POŽADAVKY NA ZABUDOVÁNÍ

DODAVATEL DOLOŽÍ TEPELNĚ TECHNICKÉ POSOUZENÍ VČETNĚ PRŮBĚHU TEPLOT V PŘIPOJOVACÍ SPÁŘE

		1NP	2NP	3NP		CELK. KS
ks	8.1/0	–	–	1		1

VÝROBNÍ DOKUMENTACI NUTNO PŘEDLOŽIT GP K ODSOUHLASENÍ

– VEŠKERÉ ROZMĚRY JE NUTNO PŘEMĚŘIT NA STAVBĚ
– VEŠKERÉ NEJASNOSTI KONZULTUJTE S PROJEKTANTEM