Specifikace truhlářských výrobků

Klíčové hospodářství bude uspořádáno v systému generálního klíče - bude použit patentovaný systém. Systém bude navazovat na stávající systém v objektu hospice.

- systém generálního klíče:
  vhodná pro rozsáhlé systémy (vysoká variabilita)
  - 6-ti stavítková cylindrická vložka
  - dle normy ČSN P ENV 1627 je tento výrobek certifikován v BT4
  - splňuje požadavky NBÚ „uzamykací systém typ 3“ dle zákona 148/98 Sb.
  - právní ochrana profilu klíče proti neoprávněnému kopírování
  - pro vložku i klíč přidělen užitný vzor pro hřbetní drážku (zvyšuje bezpečnost vyšším počtem kombinací)
  - ochrana proti planžetování, odvrtání a dynamické metodě
  - možnost dodat s prostupovou spojkou
  - dodávána s rozlišovači
  - délka cylindrické vložky od 61 mm
  - na zakázku je možné vyrobit cylindrickou vložku s ozubeným kolem (10 nebo 12 zubů)
  - povrchová úprava saténový nikl (označení Ns)
  - bezproblémové použití pro libovolná kování
  - vhodná pro standardní i atypické tloušťky dveří
- vzhledem k možnosti záměny vložek bude použit stejný typ vložky jako v budově hospicu
- pro objekt bude samostatný třístupňový systém generálního klíče

Dveře budou osazeny zámkem s vložkou, některé budou osazeny bezpečnostním uzamykacím systémem. Za BUS je považován bezpečnostní zámek (zámek s bezpečnostní cylindrickou vložkou), jehož vložka je zhotovena z takového materiálu nebo takovou technologií, že sama o sobě je odolná i proti odvrtání a rozlomení.
Za bezpečnostní přídavný zámek se rozumí zámek s bezpečnostní cylindrickou vložkou a bezpečnostním kováním, který zabraňuje minimálně rozlomení vložky (např. vrchní přídavný zámek, dveřní závora). U prosklených dveří bez bezpečnostního zasklení musí být instalován takový zámek, který nelze z vnitřní strany ovládat bezklíčovým způsobem.

- u vybraných výplní otvorů nutno zajistit předepsanou požární odolnost vč. osazení samozavírači, panikovými uzávěry, atd., viz zpráva platného požárně bezpečnostního řešení, dále u výrobků osazených přístupovým systémem (PS).

- samozavírače budou použity lištové (s kluznou lištou).

- všechny výrobky musí splňovat min. normové hodnoty vzduchových neprůzvučností v závislosti na umístění (dle ČSN 73 0537)

- u některých dveří bude provedena příprava na osazení EZS – viz popis jednotlivých prvků

- prosklené dveře a stěny budou opatřeny bezpečnostním sklem a polepeny označením pro slabozraké ve výšce 900 a 1600 mm od podlahy (dle vyhlášky č. 398/2009 Sb.).

- veškeré dveře jsou uvažovány v provedení bez prahu, dveře budou opatřeny systémem těsnících lišt

- závěsy dveří tubusové polohovatelné ve 3 směrech

- kování - masivní dveřní klika kulatou rozetou, z nerez oceli DIN 1.4301, s matným povrchem, vhodná pro interiér i exteriér, pro dozický (BB), cylindrický (PZ) zámek, nebo s uzamykací páčkou na WC s ukazatelem uzamčení.

- pokud není uvedeno jinak, tak součástí dodávky všech dveří je doraz dveří v provedení nerez matný + pryžová vložka

- zárubně pro dodatečnou montáž typu U – oboustranně stejná pohledová šířka zárubně

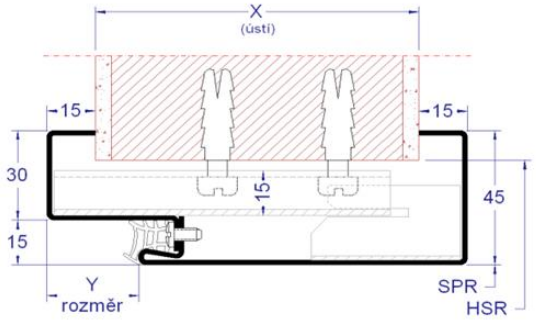

- desky s předepsanou třídou reakce na oheň A1 z expandovaného vermikulitu a anorganického pojiva, bez minerálních či skleněných vláken nebo azbestu, ekologicky nezávadné, odolávající teplotám až 1200°C.