PŮDORYS 3.NP - 1:50

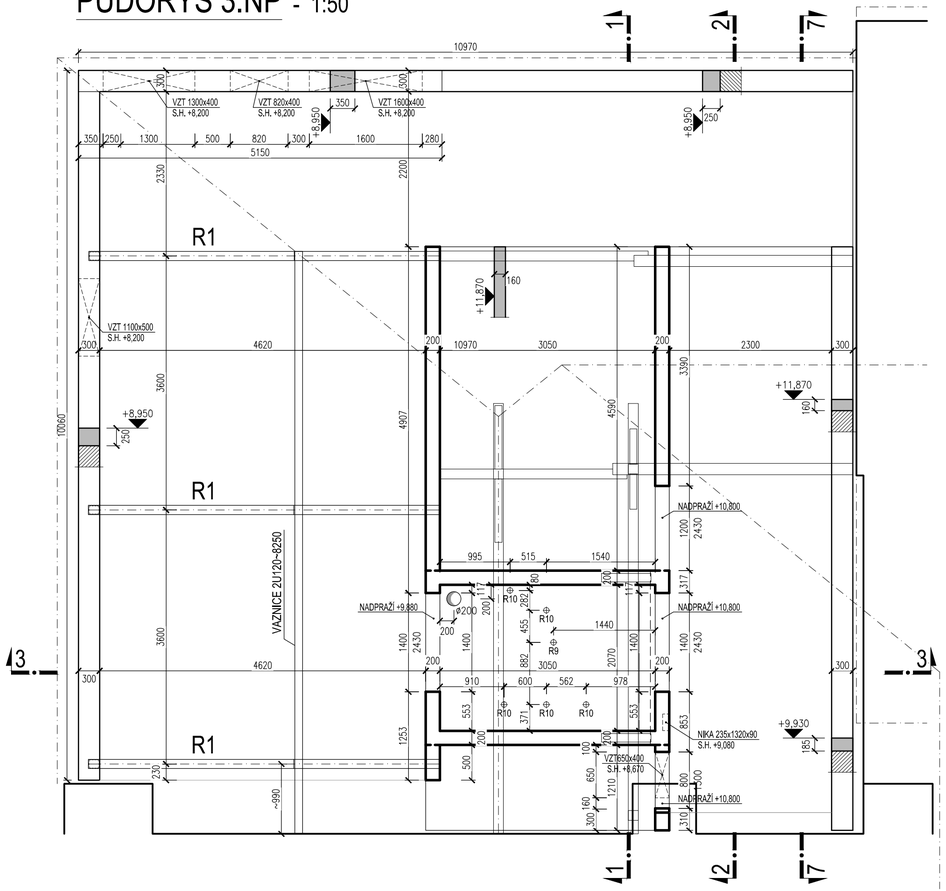

ŘEZ 7 -7 1:50

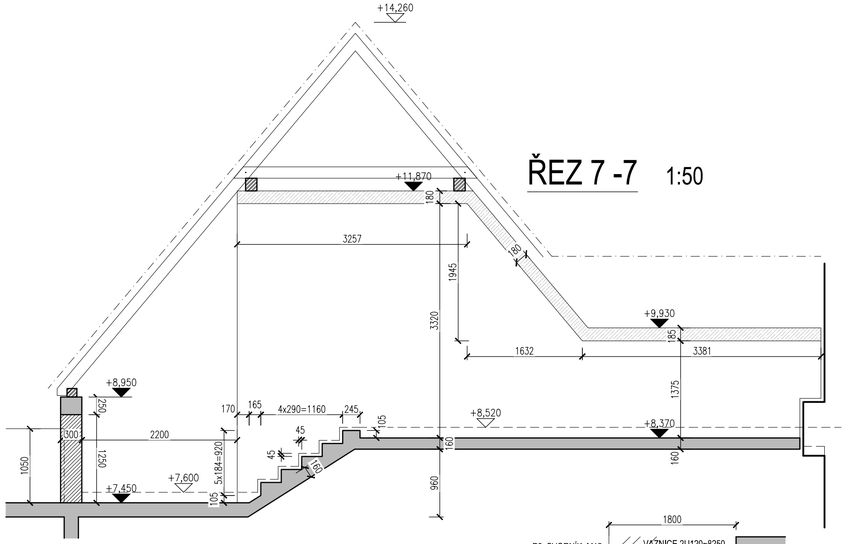

R1 - 3x 1:50

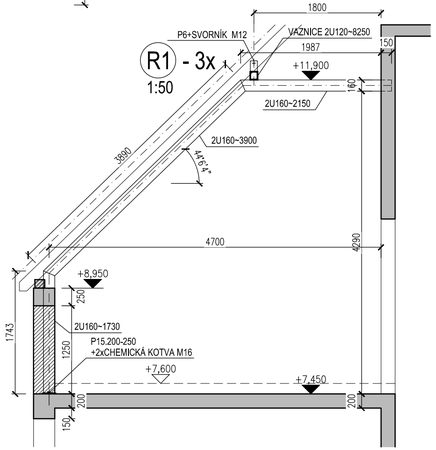

VÝTAHOVÁ ŠACHTA 1:25

DETAIL MONTÁŽNÍCH OK (6x)

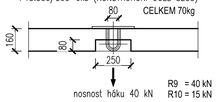

VÝKAZ KONSTRUKČNÍ OCELI S235

POČET KUSŮ	PRŮŘEZ [mm]	DÉLKA [mm]	DÉLKA CELKEM [m]	HMOTNOST [kg/m]	HMOTNOST [kg]	JAKOST MATERIÁLU
	OCELOVÉ RÁMY R1 - 3x					
6	U160	1730	10,380	18,80	195,1	S235
6	U160	3900	23,400	18,80	439,9	S235
6	U160	2150	12,900	18,80	242,5	S235
3	P15.200	250	0,750	23,55	17,7	S235
	VAZNICE					
2	U120	8250	16,500	13,40	221,1	S235
	SUMA				**1116,3**	
	SVARY A SPOJ.MATERIÁL				103,7	
	OCEL CELKEM				**1220,0**	

BETON ČSN EN 206-1
C25/30-XC1
OCEL B500B

ODHADMNOŽSTVÍ VÝZTUŽE - 120kg/m³ BETONU

KONSTRUKČNÍ OCEL S235
VÝROBNÍ SKUPINA DLE ČSN 1090 EXC 2

D.1.2.2 STAVEBNĚ KONSTRUKČNÍ ČÁST		
ZODP.PROJEKTANT	ING. IGOR BERÁNEK	
VYPRACOVAL	ING. IGOR BERÁNEK	

±0,000 = 203,22 Bpv

AUTOR: ING.ARCH. TOMÁŠ JURÁK, ING.ARCH.VLADISLAV VRÁNA, ING.ARCH. MARTIN HÁDLÍK

HLAVNÍ INŽENÝR PROJEKTU	ING. ARCH. VLADISLAV VRÁNA	
ZODP.PROJEKTANT	ING. ARCH. MARTIN HÁDLÍK	
VYPRACOVAL	ING. ARCH. MARTIN HÁDLÍK	
KONTROLOVAL	ING. ARCH. VLADISLAV VRÁNA	

Atelier PILGRAM s.r.o. Zachova 6 IČ: 050 35 718

STAVEBNÍK : HOSPIC SV. ALŽBĚTY o.p.s.		FORMÁT	4 A4
NÁZEV AKCE: Hospic sv.Alžběty_Přístavba		DATUM	ČERVEN 2019
		STUPEŇ	DPS
		ČÍSLO ZAKÁZKY	P1717/2
		SPECIALIZACE	D.1.2
OBJEKT:			
NÁZEV VÝKRESU: VÝKRES TVARU 3.NP A OK KROVU		MĚŘÍTKO 1:50	ČÍSLO VÝKRESU D.1.2.06