NÁZEV AKCE : "Hospic sv.Alžběty_Přístavba"

VÝPIS ZABUDOVANÝ INTERIÉR

ZI

STUPEŇ : DPS

ZAK.ČÍSLO : A1717/2

STR.Č.: 1/7

1
ZI

ŘEZ A-A 1:25

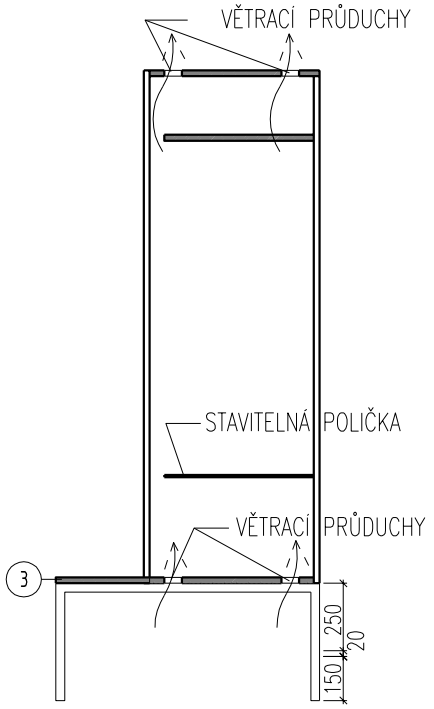

POHLED BOČNÍ 1:25

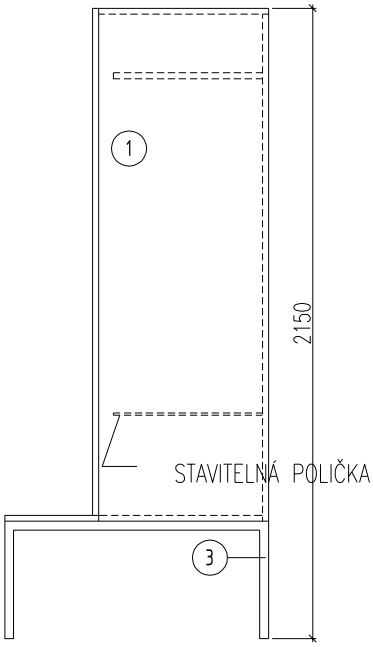

POHLED ČELNÍ 1:25

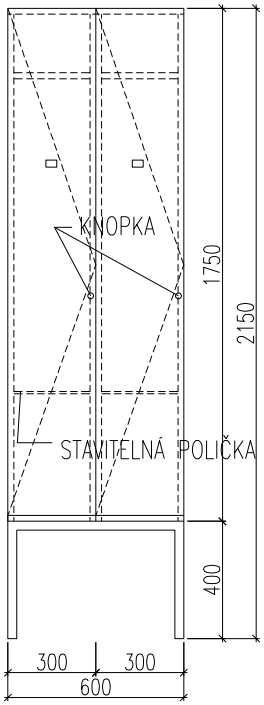

PŮDORYS 1:25

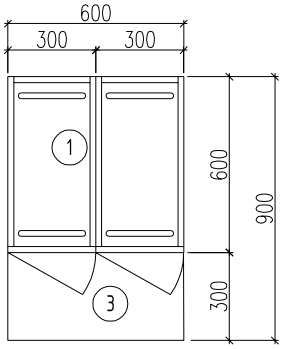

ŠATNÍ SKŘÍŇKY

V M.Č. 141: ŠATNA

ROZMĚRY: Š.600mm/v.2150mm/hl.600mm+LAVICE 300mm

KNOPKA:

KORPUS, ZÁDA, DVÍŘKA VSAZENÁ DO HLINÍKOVÝCH PROFILŮ. PŮDA A DNO NALOŽENY.

INTERIÉROVÝ KOMPAKTNÍ LAMINÁT TLOUŠŤKY 8 MM PRO PŮDU, DNO, POLICE, MEZISTĚNU VODOROVNOU, LAVICI.

INTERIÉROVÝ KOMPAKTNÍ LAMINÁT TLOUŠŤKY 4 MM PRO BOKY, ZÁDA MEZISTĚNY SVISLÉ.

KORPUS A POLCE: BAREVNOST RAL7044.

STAVITELNÁ POLIČKA: BAREVNOST BAREVNOST RAL 7044.

LAVICE: BAREVNOST RAL 7024.

KNOPKA: KARTÁČOVANÁ NEREZ 15x30MM

PODNOŽ OCELOVÁ RÁMOVÁ Z OCELOVÝCH UZAVŘENÝCH PROFILŮ. NÁSTŘIK DLE RAL 9006. KRYTKY PROTI ODĚRU PODLAHOVINY. SKŘÍŇKY BUDOU V SESTAVÁCH SEŠROUBOVÁNY.

OZNAČENÍ SKŘÍNĚK ČÍSELNOU ŘADOU Z GRAFICKÉ FÓLIE (PLOCHA 10X5CM)

ZÁMEK S VYMĚNITELNOU VLOŽKOU V SYSTÉMU NÁBYTKOVÉHO GENERÁLNÍHO KLÍČE. VŽDY DVĚ DVÍŘKA NA JEDEN KLÍČ.

LEGENDA POVRCHŮ

① KOMPAKTNÍ LAMINÁT RAL 7044 ST15.

③ NÁSTŘIK –RAL 9006

⑥ KOMPAKTNÍ LAMINÁT RAL 7024 ST15.

	1NP	2NP	3NP	
ks	17	–	–	

– VEŠKERÉ ROZMĚRY JE NUTNO PŘEMĚŘIT NA STAVBĚ

– VEŠKERÉ NEJASNOSTI KONZULTUJTE S PROJEKTANTEM

2
ZI

POHLED ČELNÍ

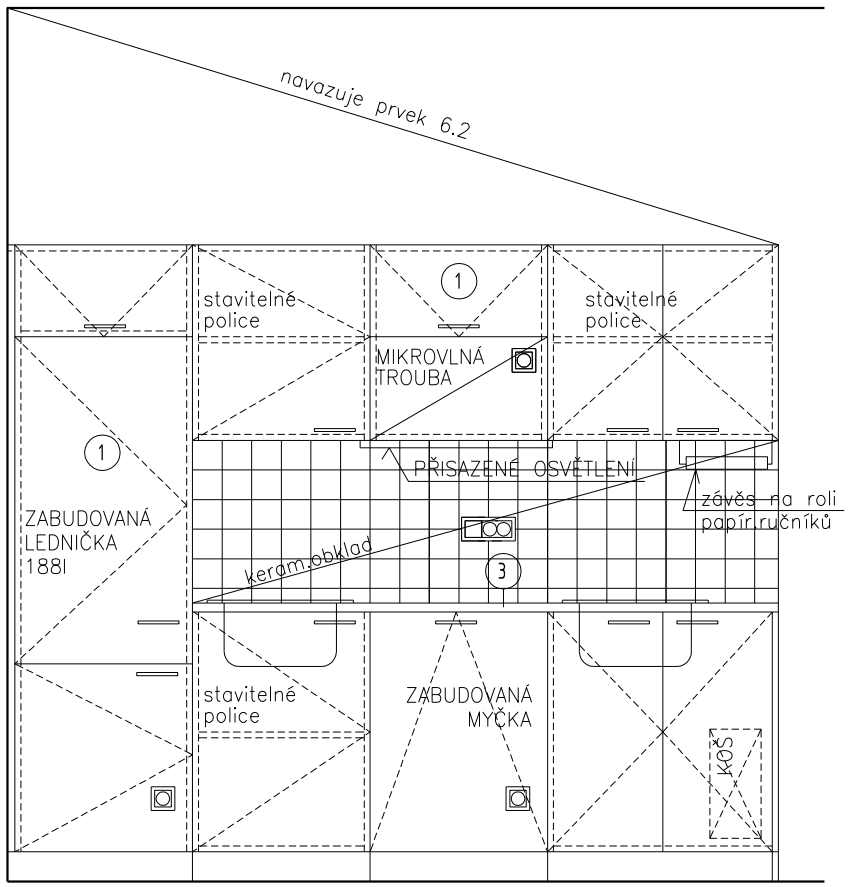

ŘEZ

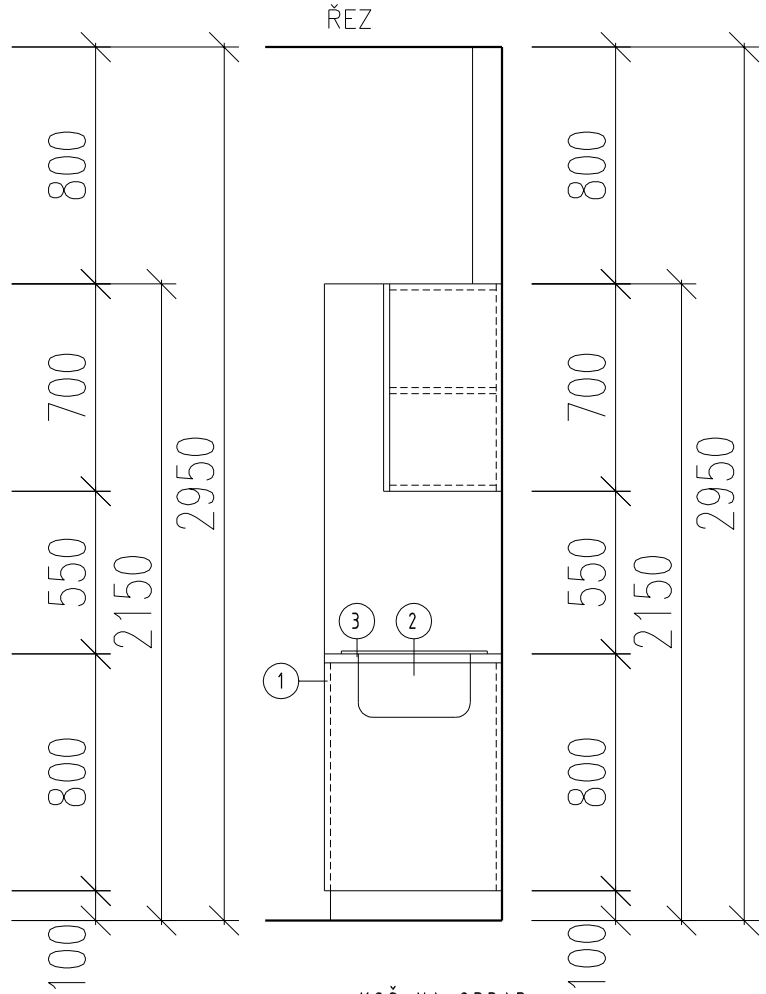

PŮDORYS– DOLNÍ

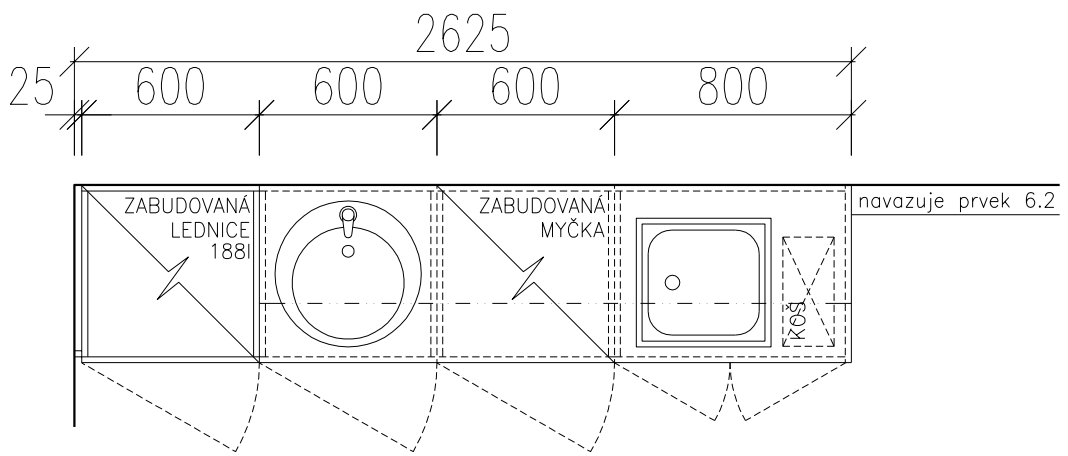

KOŠ NA ODPAD:

ÚCHYTKY:

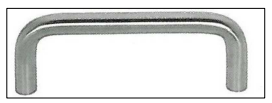

KUCHYŇKA

V M.Č. 144: DENNÍ MÍSTNOST
ROZMĚRY: dl.2625mm/v.2150mm/hl.600mm
SPODNÍ SKŘÍŇKY v. 900mm, HORNÍ SKŘÍŇKY v. 700mm

HORNÍ SKŘÍŇKY:
- DVÍŘKA: NALOŽENÁ, OTVÍRAVÁ, LAMINOVANÁ DŘEVOTŘÍSKA TL.18MM, LAMINO ODSTÍN ŠEDÁ NCS S2502–Y, HRANA ABS TL.2MM.
- KOVÁNÍ DVÍŘEK: ÚCHYTKA, TVARU U, MATNĚ BROUŠENÁ NEREZ JAKOST 1,4305.
- KORPUS S PEVNÝMI ZÁDY: LAMINOVANÁ DŘEVOTŘÍSKA TL.18MM, LAMINO ODSTÍN BÍLÁ NCS S0502–Y, HRANA ABS TL.0,5MM.
- POLICE: STAVITELNÉ, LAMINOVANÁ DŘEVOTŘÍSKA TL.18MM, LAMINO ODSTÍN BÍLÁ NCS S0502–Y, HRANA ABS TL.0,5MM.

SPODNÍ SKŘÍŇKY:
- DVÍŘKA A ČELA ZÁSUVEK : NALOŽENÁ, OTVÍRAVÁ, LAMINOVANÁ DŘEVOTŘÍSKA TL.18MM, LAMINO ODSTÍN ŠEDÁ NCS S2502–Y, HRANA ABS TL.2MM.
- KOVÁNÍ DVÍŘEK: ÚCHYTKA, TVARU U, MATNĚ BROUŠENÁ NEREZ JAKOST 1,4305.
- KORPUS S PEVNÝMI ZÁDY: LAMINOVANÁ DŘEVOTŘÍSKA TL.18MM, LAMINO ODSTÍN BÍLÁ NCS S0502–Y, HRANA ABS TL.0,5MM.
- POLICE: STAVITELNÉ, LAMINOVANÁ DŘEVOTŘÍSKA TL.18MM, LAMINO ODSTÍN BÍLÁ, NCS S0502–Y, HRANA ABS TL.0,5MM.
- SOKL: LAMINOVANÁ DŘEVOTŘÍSKA TL.18MM, LAMINO ODSTÍN BÍLÁ NCS S0502–Y, +NEREZ PLECH (PŘESNĚ NAVAZUJE NA SOKL PODLAHOVINY).
- DESKA: MASIVNÍ MODŘÍNOVÁ SPÁROVKA TL.38 MM,

KERAMICKÝ OBKLAD STĚNY MEZI SPODNÍMI A HORNÍMI SKŘÍŇKAMI V. 550MM VOLNÝ OKRAJ UKONČEN NEREZ LIŠTOU.

- SOUČÁSTÍ LINKY JE NEREZ DŘEZ, 1X PLNĚ ZABUDOVANÁ LEDNIČKA S MRAZÁKEM, 1X PLNĚ ZABUDOVANÁ MYČKA, VESTAVĚNÁ MIKROVLNÁ TROUBA. KOŠ NA ODPAD, LED OSVĚTLENÍ PRAC. PLOCHY, ZÁVĚS NA ROLI PAPÍROVÝCH UTĚREK.
- ABS HRANY V ODSTÍNU LAMINA.
- ZÁVĚSY A ZASUVKOVÉ POJEZDY OPATŘENY SYSTÉMEM TLUMENÉHO DOVÍRÁNÍ.

LEGENDA MATERIÁLŮ :

1. LAMINO ŠEDÁ NCS S2502–Y
2. LAMINO BÍLÁ NCS S2502–Y
3. MASIV MODŘÍN + TVRDOOLEJ

**VEŠKERÉ VÝROBKY JE NUTNO ZAMĚŘIT PŘÍMO NA STAVBĚ.
VEŠKERÉ NEJASNOSTI JE NUTNO KONZULTOVAT S GP.
BAREVNÉ ŘEŠENÍ BUDE ODSOUHLASENO NA PŘEDLOŽENÝCH VZORCÍCH.
DÍLENSKÁ DOKUMENTACE BUDE V ROZPRACOVANOSTI PŘEDLOŽENA KE SCHVÁLENÍ GP.**

	1NP	2NP	3NP
ks	1	–	–

3
ZI

POHLED ČELNÍ

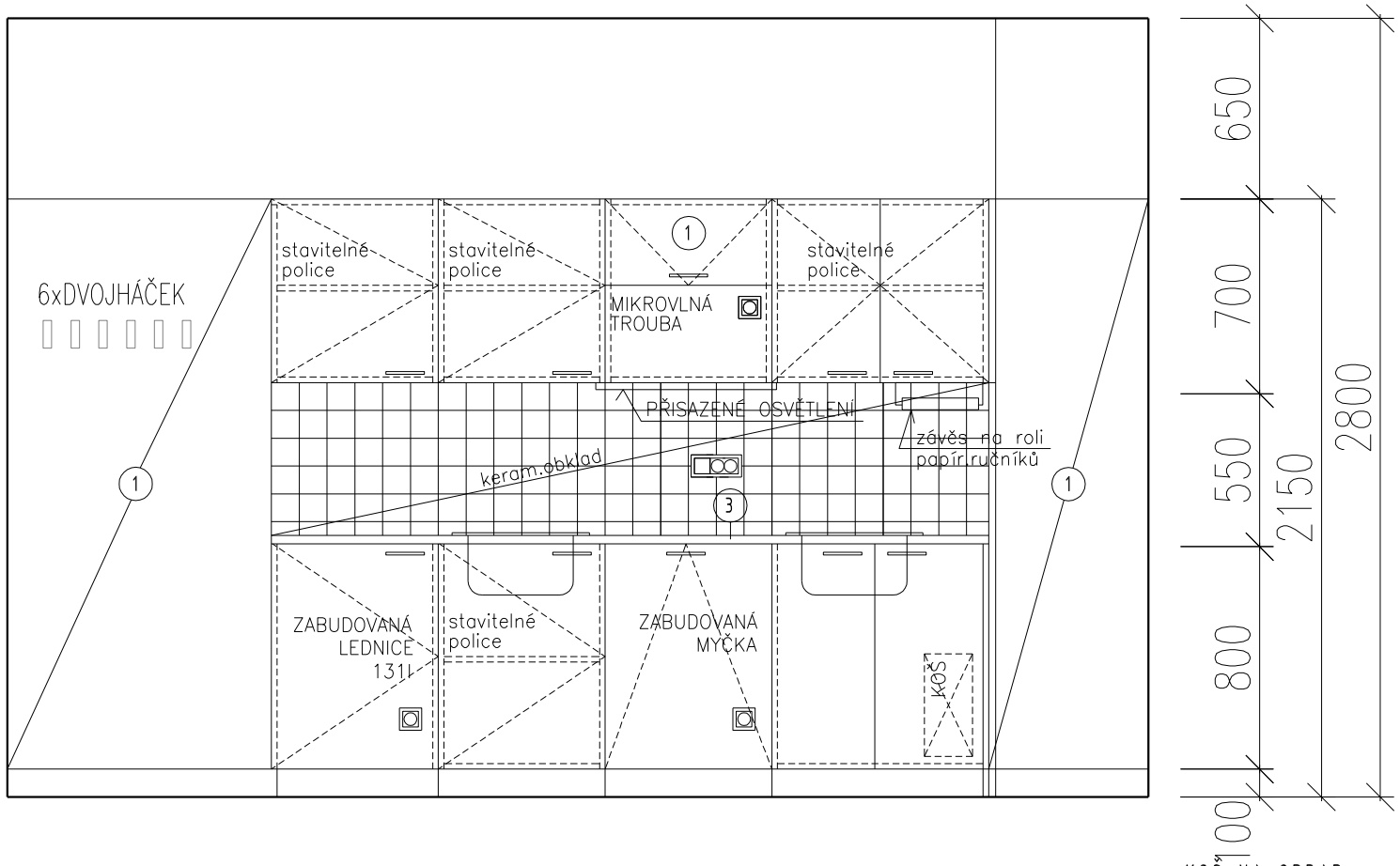

KOŠ NA ODPAD:

PŮDORYS– DOLNÍ

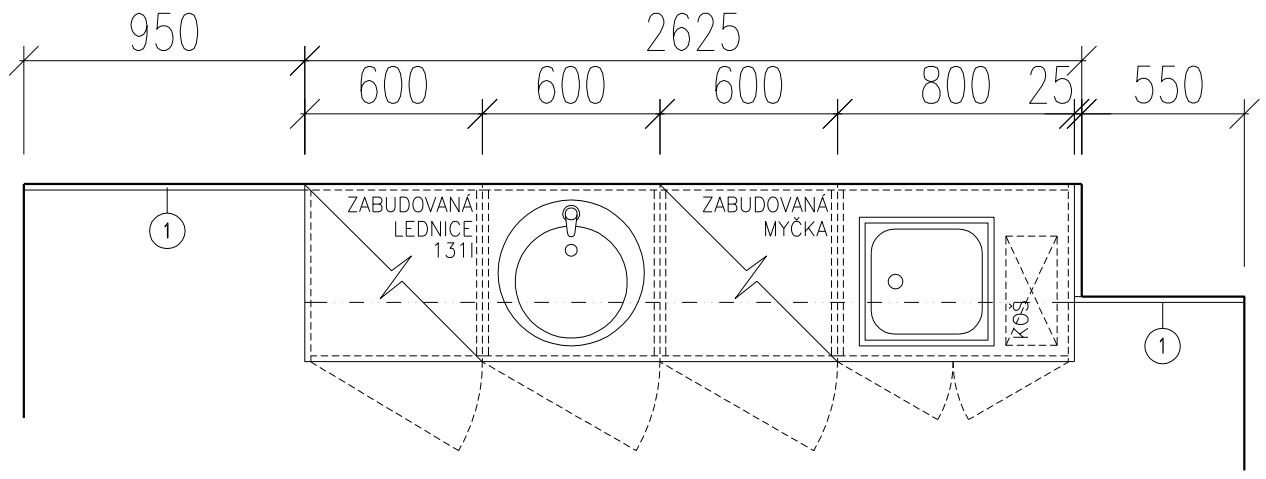

ÚCHYTKY:

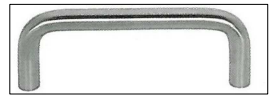

KUCHYŇKA

V M.Č. 244: DENNÍ MÍSTNOST
ROZMĚRY: dl.2625mm/v.2150mm/hl.600mm
SPODNÍ SKŘÍŇKY v. 900mm, HORNÍ SKŘÍŇKY v. 700mm, OBKLAD Š.550+950MM

HORNÍ SKŘÍŇKY:
- DVÍŘKA: NALOŽENÁ, OTVÍRAVÁ, LAMINOVANÁ DŘEVOTŘÍSKA TL.18MM, LAMINO ODSTÍN ŠEDÁ NCS S2502–Y, HRANA ABS TL.2MM.
- KOVÁNÍ DVÍŘEK: ÚCHYTKA, TVARU U, MATNĚ BROUŠENÁ NEREZ JAKOST 1,4305.
- KORPUS S PEVNÝMI ZÁDY: LAMINOVANÁ DŘEVOTŘÍSKA TL.18MM, LAMINO ODSTÍN BÍLÁ NCS S0502–Y, HRANA ABS TL.0,5MM.
- POLICE: STAVITELNÉ, LAMINOVANÁ DŘEVOTŘÍSKA TL.18MM, LAMINO ODSTÍN BÍLÁ NCS S0502–Y, HRANA ABS TL.0,5MM.

SPODNÍ SKŘÍŇKY:
- DVÍŘKA A ČELA ZÁSUVEK : NALOŽENÁ, OTVÍRAVÁ, LAMINOVANÁ DŘEVOTŘÍSKA TL.18MM, LAMINO ODSTÍN ŠEDÁ NCS S2502–Y, HRANA ABS TL.2MM.
- KOVÁNÍ DVÍŘEK: ÚCHYTKA, TVARU U, MATNĚ BROUŠENÁ NEREZ JAKOST 1,4305.
- KORPUS S PEVNÝMI ZÁDY: LAMINOVANÁ DŘEVOTŘÍSKA TL.18MM, LAMINO ODSTÍN BÍLÁ NCS S0502–Y, HRANA ABS TL.0,5MM.
- POLICE: STAVITELNÉ, LAMINOVANÁ DŘEVOTŘÍSKA TL.18MM, LAMINO ODSTÍN BÍLÁ, NCS S0502–Y, HRANA ABS TL.0,5MM.
- SOKL: LAMINOVANÁ DŘEVOTŘÍSKA TL.18MM, LAMINO ODSTÍN BÍLÁ NCS S0502–Y, +NEREZ PLECH (PŘESNĚ NAVAZUJE NA SOKL PODLAHOVINY).
- DESKA: MASIVNÍ MODŘÍNOVÁ SPÁROVKA TL.38 MM,

KERAMICKÝ OBKLAD STĚNY MEZI SPODNÍMI A HORNÍMI SKŘÍŇKAMI V. 550MM
VOLNÝ OKRAJ UKONČEN NEREZ LIŠTOU.

- SOUČÁSTÍ LINKY JE NEREZ DŘEZ, 1X PLNĚ ZABUDOVANÁ LEDNIČKA S MRAZÁKEM, 1X PLNĚ ZABUDOVANÁ MYČKA, VESTAVĚNÁ MIKROVLNÁ TROUBA. KOŠ NA ODPAD, LED OSVĚTLENÍ PRAC. PLOCHY, ZÁVĚS NA ROLI PAPÍROVÝCH UTĚREK.
- ABS HRANY V ODSTÍNU LAMINA.
- ZÁVĚSY A ZASUVKOVÉ POJEZDY OPATŘENY SYSTÉMEM TLUMENÉHO DOVÍRÁNÍ.
- OBKLAD STĚNY : LAMINOVANÁ DŘEVOTŘÍSKA TL.18MM, SKRYTĚ KOTVENO NA STĚNU LAMINO ODSTÍN ŠEDÁ NCS S2502–Y, HRANA ABS TL.2MM.

Na obkladové desky jsou osazeny nerezové dvojháčky á 100 mm–6KS.

LEGENDA MATERIÁLŮ :

1. LAMINO ŠEDÁ NCS S2502–Y
2. LAMINO BÍLÁ NCS S2502–Y
3. MASIV MODŘÍN + TVRDOOLEJ

**VEŠKERÉ VÝROBKY JE NUTNO ZAMĚŘIT PŘIMO NA STAVBĚ.
VEŠKERÉ NEJASNOSTI JE NUTNO KONZULTOVAT S GP.
BAREVNÉ ŘEŠENÍ BUDE ODSOUHLASENO NA PŘEDLOŽENÝCH VZORCÍCH.
DÍLENSKÁ DOKUMENTACE BUDE V ROZPRACOVANOSTI PŘEDLOŽENA KE SCHVÁLENÍ GP.**

	1NP	2NP	3NP
ks	–	1	–

4
ZI

POPIS: SKLADOVÝ REGÁL
š.1000/ hl.600/ v.1800mm

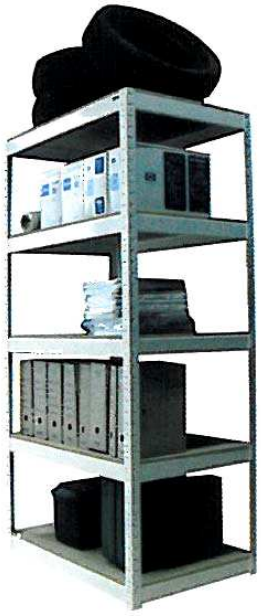

SKLADOVÝ REGÁL
OCELOVÝ REGÁL S PLECHOVÝMI POLICEMI. POVRCHOVÁ ÚPRAVA PRÁŠKOVOU VYPALOVANOU BARVOU RAL 9003, MIN.ZATÍŽENÍ POLICE 250KG, 6 POLIC. VČETNĚ ŠTÍTKŮ S OZNAČENÍM ÚNOSNOSTI. VČETNĚ KOTVENÍ DO PODLAHY.

	1NP	2NP	3NP	
ks	10	–	–	

– VEŠKERÉ ROZMĚRY JE NUTNO PŘEMĚŘIT NA STAVBĚ
– VEŠKERÉ NEJASNOSTI KONZULTUJTE S PROJEKTANTEM

5 ZI

OCHRANA STĚN

ROZMĚRY:v.300mm, TL.10 mm, OSAZENO 850MM NAD PODLAHOU

Obklad stěn v chráněných unikových cestách – deska s povrchem z HPL. Nehořlavá deska vyrobená z expandovaného vermikulitu a anorganického pojiva. Neobsahuje žádná minerální či skleněná vlákna nebo azbest. Je ekologicky nezávadná a odolává vysokým teplotám až do 1200 °C. Desky vykazují velmi dobré zvukově a tepelně izolační vlastnosti. Reakce na oheň samotné desky bez povrchové úpravy dle ČSN EN 13501-1, třída A1. HPL musí být použito v maximální tloušťce 0,8mm a výhřevnosti nižší než 15MJ. Tl.desky10 mm, hraněno nerez plechem.

Lepeno celoplošně na podklad, vrstva lepidla slouží jako parozábrana.

Odstín laminátu RAL 1015. Rohy tvořeny nerez úhelníky 30x30x1,5MM.

PŘEDLOŽIT VÝROBNÍ DOKUMTACI, K ODSOUHLASENÍ GP
ODSOUHLASIT BAREVNÉ A MATERIÁLOVÉ ŘEŠENÍ

ŘEZ:

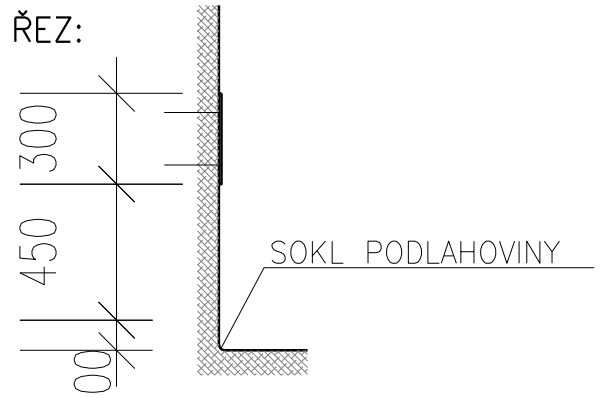

NÁROŽÍ(PŮDORYSNÝ DETAIL):

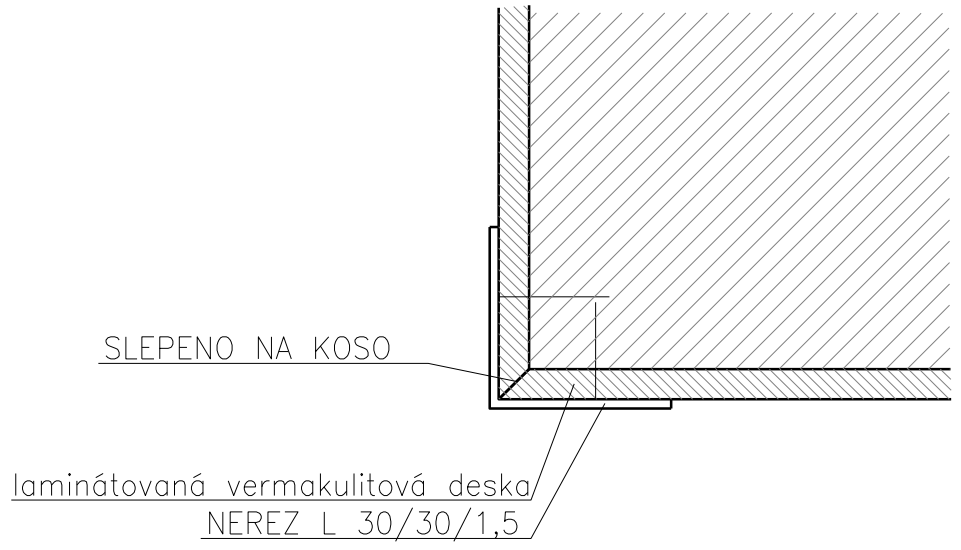

ROZSAH:
1NP

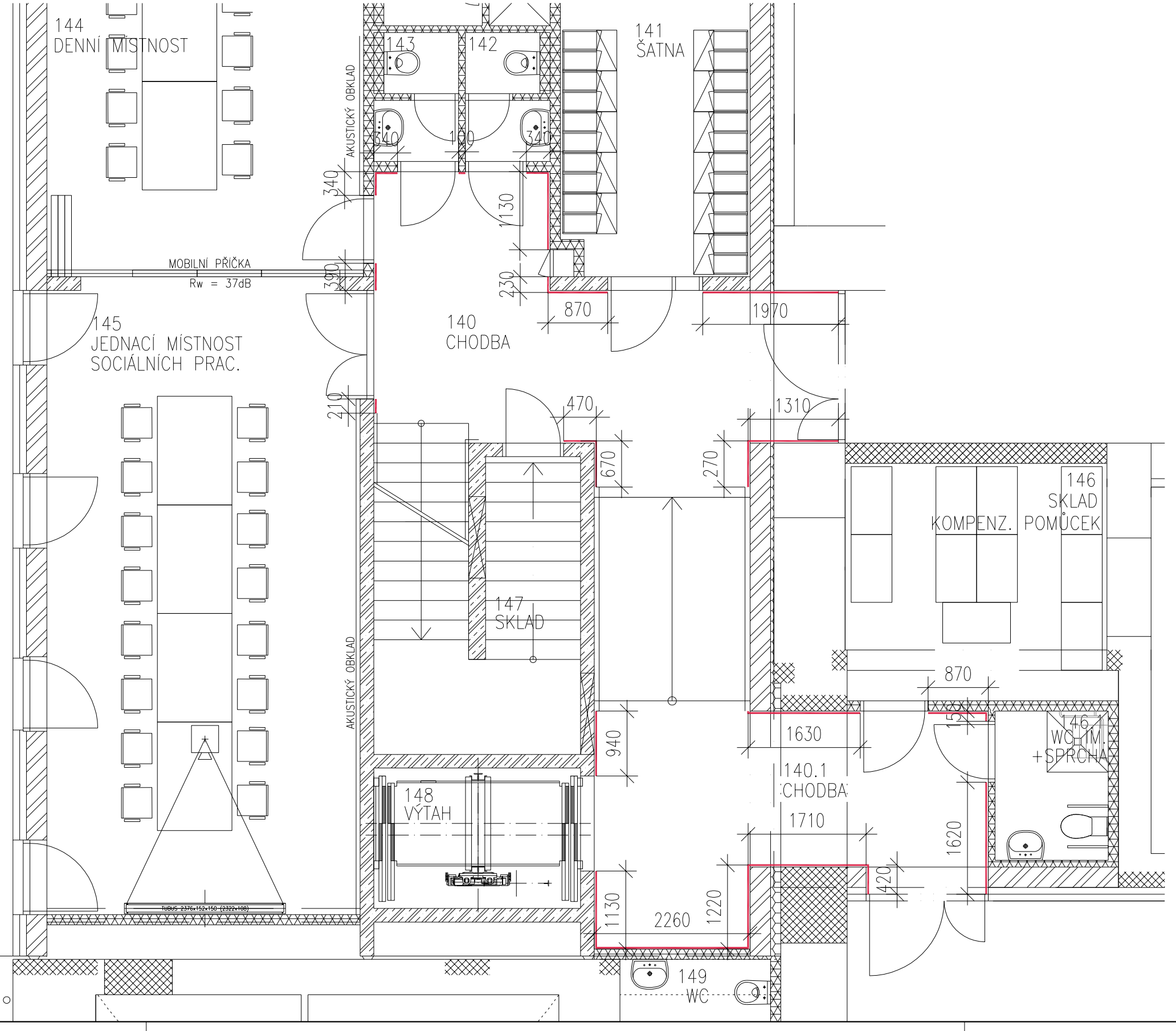

ROZSAH:
2NP

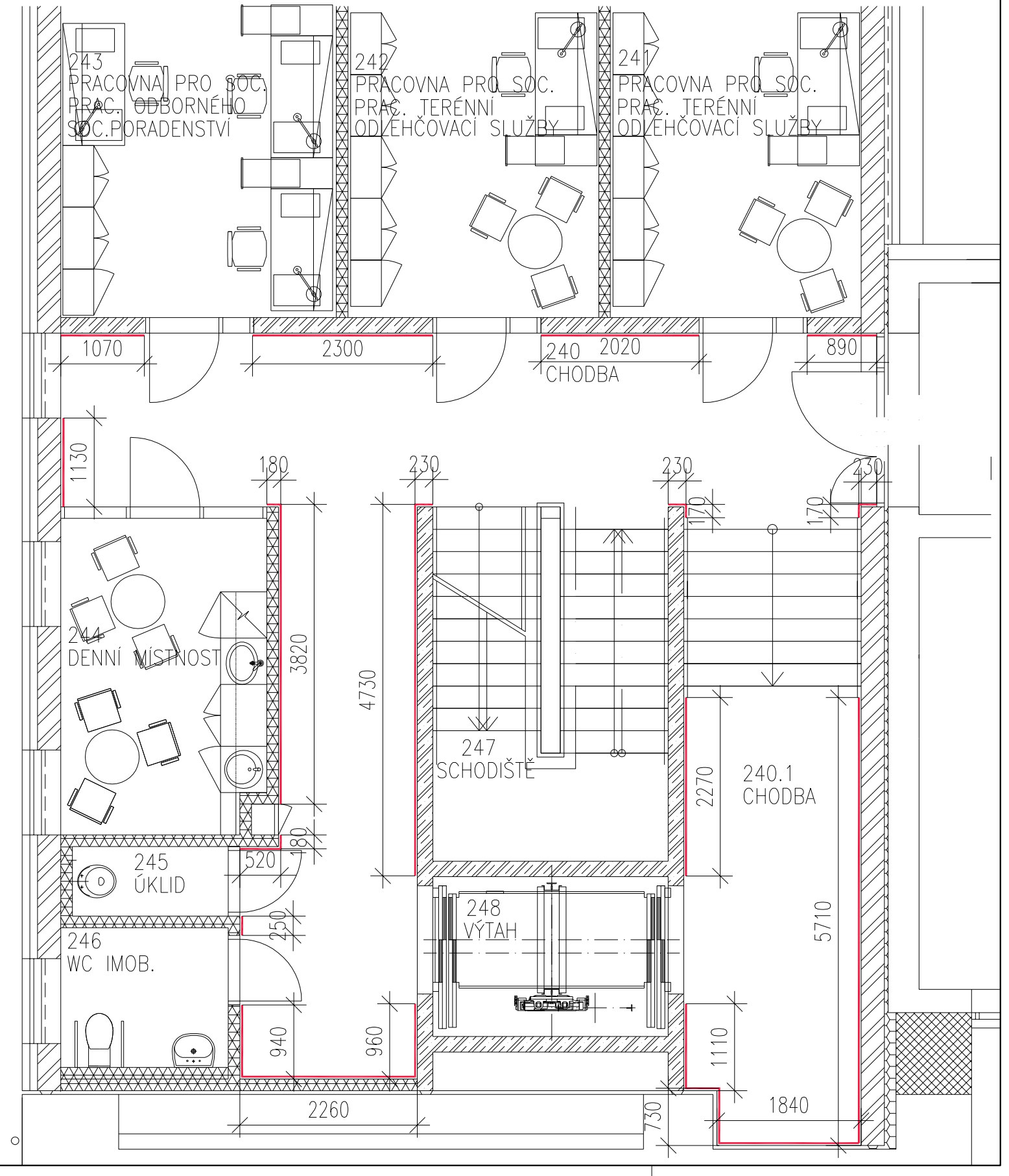

			1NP	2NP	3NP	CELKEM
1/I		bm	20,59	30,96	0,9	**52,53**

- VEŠKERÉ ROZMĚRY JE NUTNO PŘEMĚŘIT NA STAVBĚ
- VEŠKERÉ NEJASNOSTI KONZULTUJTE S PROJEKTANTEM

NÁZEV AKCE : "Hospic sv.Alžběty_Přístavba"

VÝPIS ZABUDOVANÝ INTERIÉR

STUPEŇ : DPS
ZAK.ČÍSLO : A1717/2

ZI

6.1 ZI
6.2 ZI

POHLED ČELNÍ

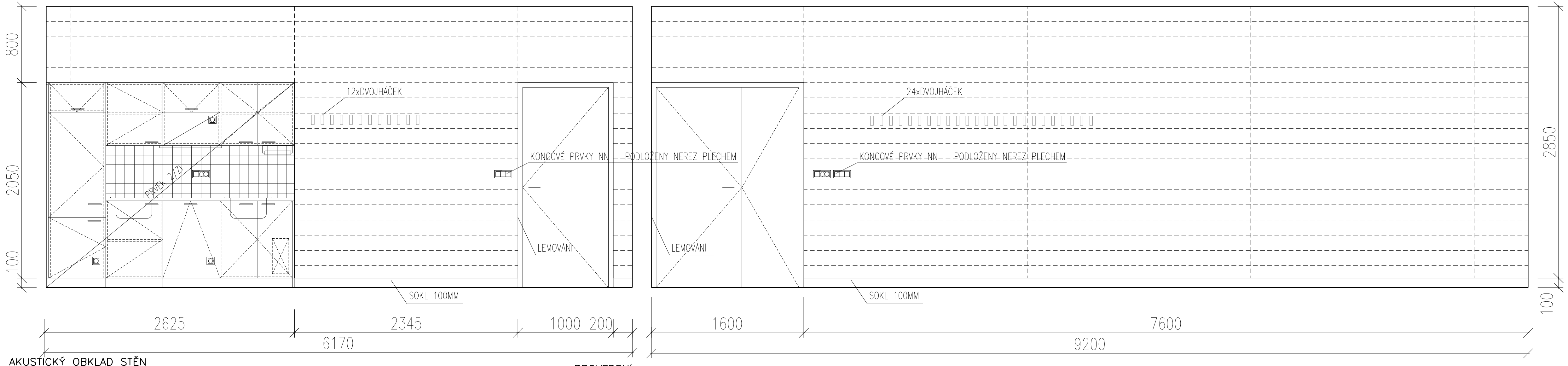

AKUSTICKÝ OBKLAD STĚN

prvek 6.1/ZI – m.č. 145 – jednací místnost sociálních pracovníků – 23,0m2
prvek 6.2/ZI – m.č. 144 – denní místnost – 10,2m2

PROVEDENÍ

Akustický obklad– MDF lamely s rezonátory ze zadní strany průměru 10 mm, podíl děrované plochy 5,73 %, objemová hmotnost 730 kg/m3, elasticita dle EN 310 2500 N/mm², profil 160x16 mm, za lamelami nosná konstrukce z latí + vložena minerální vata tl.80 mm obj. hmotnost 40 kg/m3, netkaná textílie pohltivost alfa v okt. pásmech – 0,75/0,7/0,69/0,62/0,56/0,52,
Povrchová úprava akustických penelů perforovaná MDF + dýha modřín + transparentní lak matný.
Na obkladové desky jsou osazeny nerezové dvojháčky á 100 mm – 12+24 – celkem 36 dvojháčků.
Včetně ukončovacích profilů u podlahy, stropu a stěn a lemujících profilů kolem dveří hraněný nerez plech.

POVRCHOVÁ ÚPRAVA: HÁČKY – BROUŠENÁ NEREZ
LAMELY – DÝHA MODŘÍN+TRANSPARENTNÍ LAK MAT
SOKL, LEMOVÁNÍ – NEREZ PLECH

ks	1NP	2NP	3NP
6.1	1	–	–
6.2	1	–	–

– VEŠKERÉ ROZMĚRY JE NUTNO PŘEMĚŘIT NA STAVBĚ
– VEŠKERÉ NEJASNOSTI KONZULTUJTE S PROJEKTANTEM

NÁZEV AKCE : "Hospic sv.Alžběty_Přístavba"

VÝPIS ZABUDOVANÝ INTERIÉR

STUPEŇ : DPS
ZAK.ČÍSLO : A1717/2

ZI

STR.Č.: 7/7

7
ZI

CHODBOVÉ MADLO NA STĚNÁCH

- PROVEDENÍ:
  DŘEVĚNÉ, LEPENÉ MADLO ø50 MM, DUB.
  ÚROVNÍCH ODSAZENÁ OSOVĚ 75 MM OD STĚNY, KOTVENÁ
  POMOCÍ OCELOVÉHO TRNU, ø12 MM DO STĚNY, HORNÍ HRANA MADLA VE VÝŠCE 1050 MM.
- MAXIMÁLNÍ VZDÁLENOST KOTEVNÍCH BODŮ 1500 MM
- POVRCHOVÁ ÚPRAVA: MADLA DUB – PU LAK POLOMAT
- VČETNĚ NAPOJOVACÍCH A KOTVÍCÍCH PRVKŮ, VEŠKERÉ KOTVÍCÍ PRVKY A SPOJOVACÍ MAT.– NEREZ
- KONZOLA V PROVEDENÍ NEREZ VIZ ROZMĚROVÉ SCHÉMA
- MADLO BUDE NAVAZOVAT NA MADLO RAMPY V CHODBĚ M.Č.140 A NA MADLO SCHODIŠTĚ V CHODBĚ M.Č.240.1. TYTO MADLA JSOU SOUČÁSTÍ ZÁMEČNICKÝCH VÝROBKŮ – NUTNÁ KOORDINACE DODAVATELŮ !

PŘEDLOŽIT VÝROBNÍ DOKUMTACI, K ODSOUHLASENÍ GP

ODSOUHLASIT BAREVNÉ A MATERIÁLOVÉ ŘEŠENÍ

ŘEZ

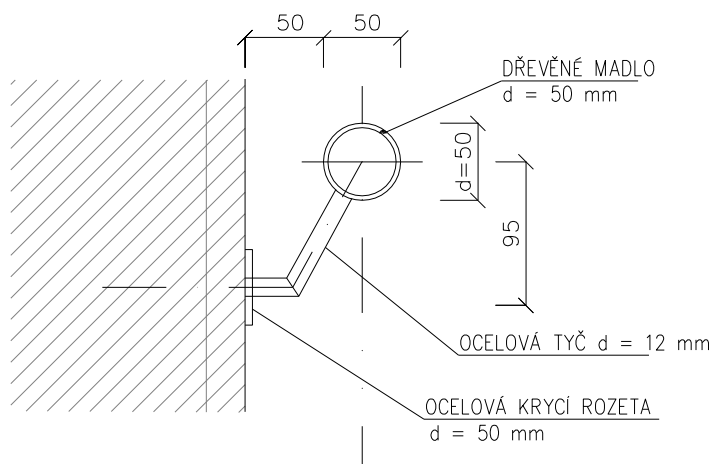

ROZSAH:
1NP

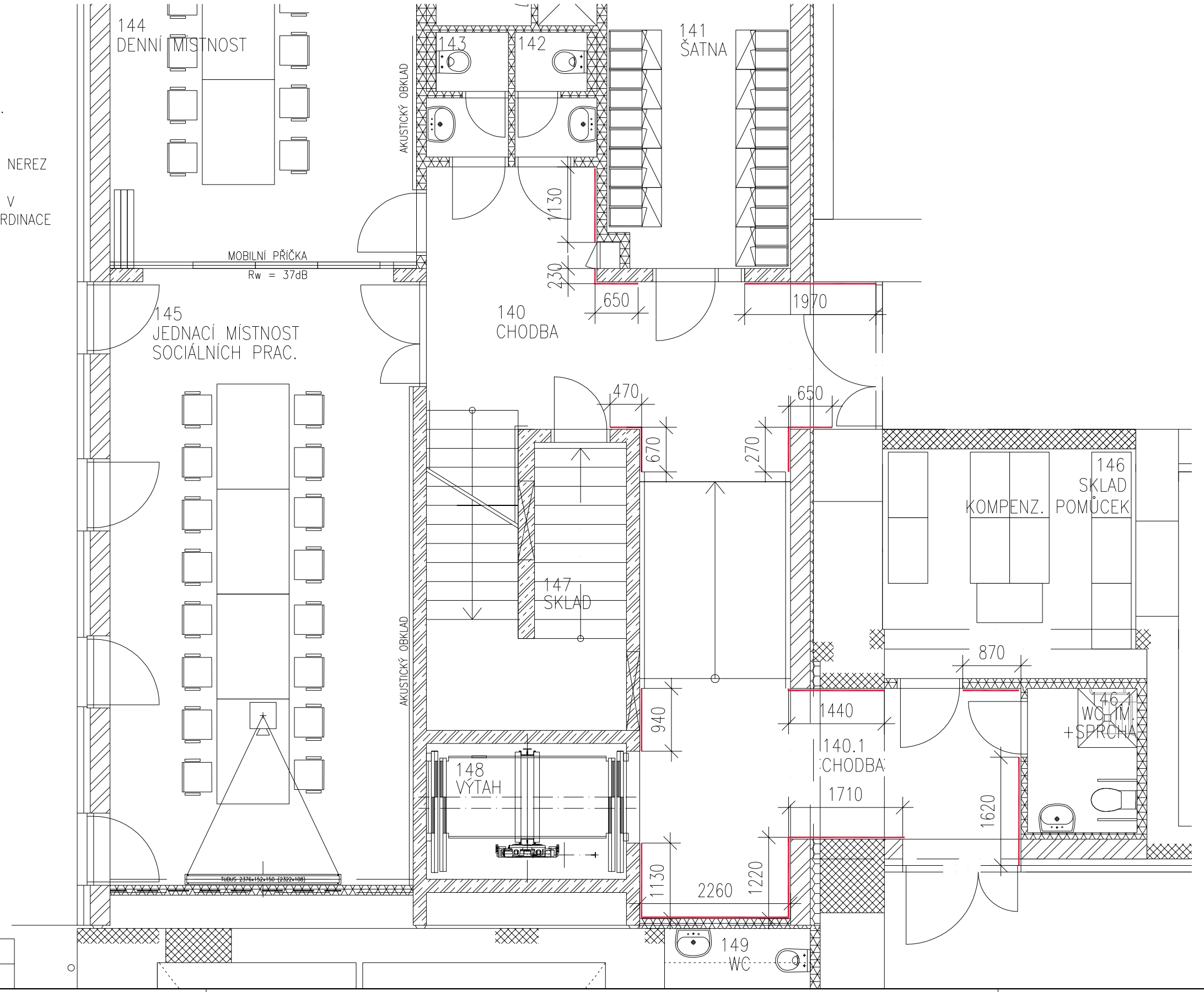

ROZSAH:
2NP

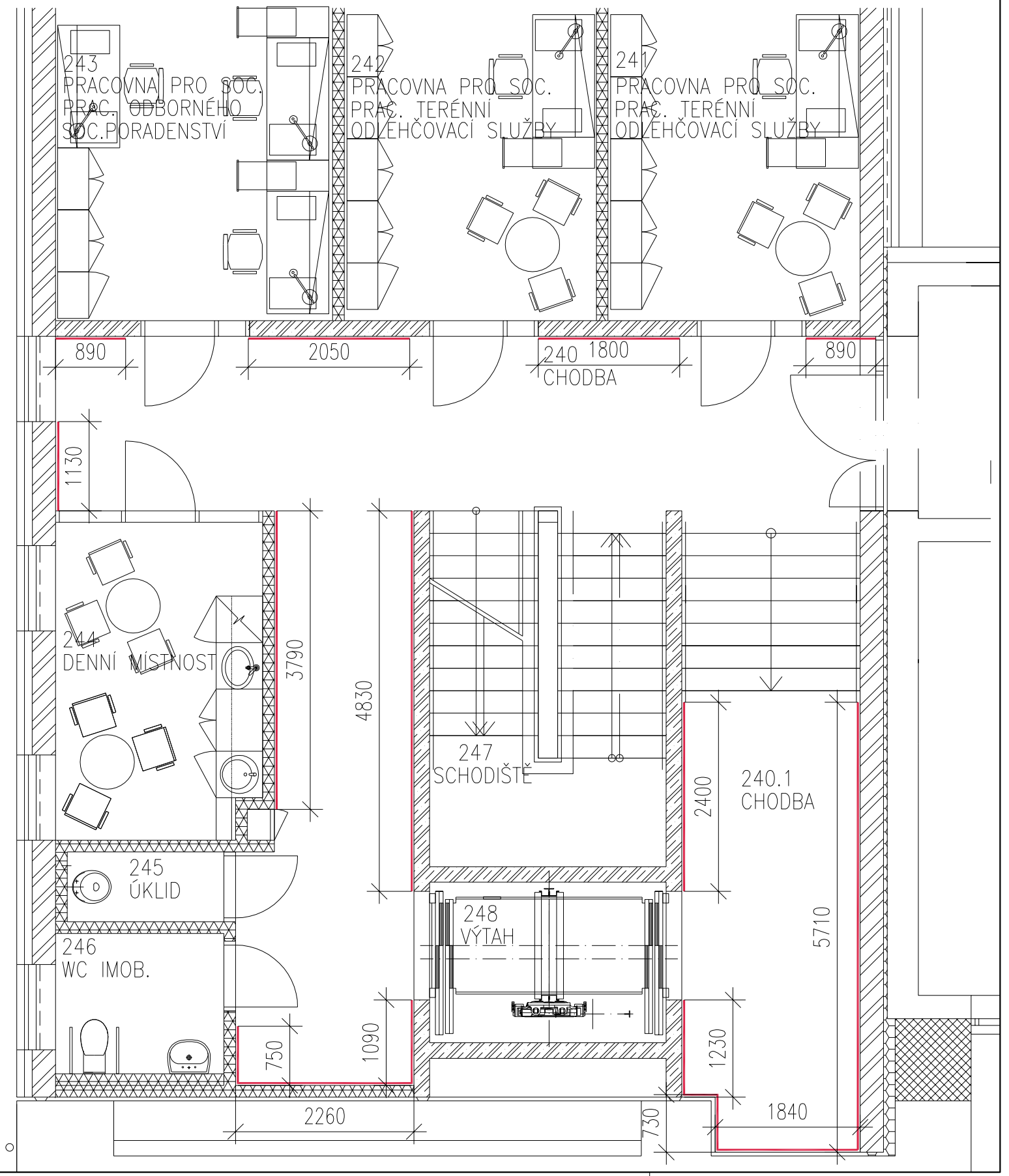

			1NP	2NP	3NP	CELKEM
1/I		bm	16,93	31,39	0,0	**48,32**

- VEŠKERÉ ROZMĚRY JE NUTNO PŘEMĚŘIT NA STAVBĚ
- VEŠKERÉ NEJASNOSTI KONZULTUJTE S PROJEKTANTEM