Specifikace zámečnických výrobků

Klíčové hospodářství bude uspořádáno v systému generálního klíče - bude použit patentovaný systém. Systém bude navazovat na stávající systém v objektu hospice.
- 6-ti stavítková cylindrická vložka, výrobce certifikován v BT4
- ochrana proti planžetování, odvrtání a dynamické metodě
- vzhledem k možnosti záměny vložek bude použit stejný typ vložky jako v projektu „Rekonstrukce severního křídla“
- pro objekt bude samostatný třístupňový systém generálního klíče

Dveře budou osazeny zámkem s vložkou, některé budou osazeny bezpečnostním uzamykacím systémem. Za BUS je považován bezpečnostní zámek (zámek s bezpečnostní cylindrickou vložkou), jehož vložka je zhotovena z takového materiálu nebo takovou technologií, že sama o sobě je odolná i proti odvrtání a rozlomení.
Za bezpečnostní přídavný zámek se rozumí zámek s bezpečnostní cylindrickou vložkou a bezpečnostním kováním, který zabraňuje minimálně rozlomení vložky (např. vrchní přídavný zámek, dveřní závora). U prosklených dveří bez bezpečnostního zasklení musí být instalován takový zámek, který nelze z vnitřní strany ovládat bezklíčovým způsobem.

- u vybraných výplní otvorů nutno zajistit předepsanou požární odolnost vč. osazení samozavírači, panikovými uzávěry, atd viz zpráva platného požárně bezpečnostního řešení, dále u výrobků osazených přístupovým systémem (PS).

- samozavírače budou použity lištové

- všechny výrobky musí splňovat min. normové hodnoty vzduchových neprůzvučností v závislosti na umístění (dle ČSN 73 0537)

- u některých dveří bude provedena příprava na osazení EZS – viz popis jednotlivých prvků

- prosklené dveře a stěny budou opatřeny bezpečnostním sklem a polepeny označením pro slabozraké ve výšce 900 a 1600 mm od podlahy (dle vyhlášky č. 398/2009 Sb.).

- veškeré dveře jsou uvažovány v provedení bez prahu, některé dveře budou opatřeny systémem těsnících lišt

- závěsy dveří tubusové polohovatelné ve 3 směrech

- kování - masivní dveřní klika kulatou rozetou, z nerez oceli DIN 1.4301, s matným povrchem, vhodná pro interiér i exteriér, pro dozický (BB), cylindrický (PZ) zámek, nebo s uzamykací páčkou na WC s ukazatelem uzamčení

- pokud není uvedeno jinak, tak součástí dodávky všech dveří je doraz dveří v provedení nerez matný + pryžová vložka

- Počet mikronů u žárově pozinkovaných výrobků bude stanovena dle prostředí a normy EN ISO 1461 – Zinkové povlaky nanášené žárově ponorem na ocelové a litinové výrobky

Mobilní příčky
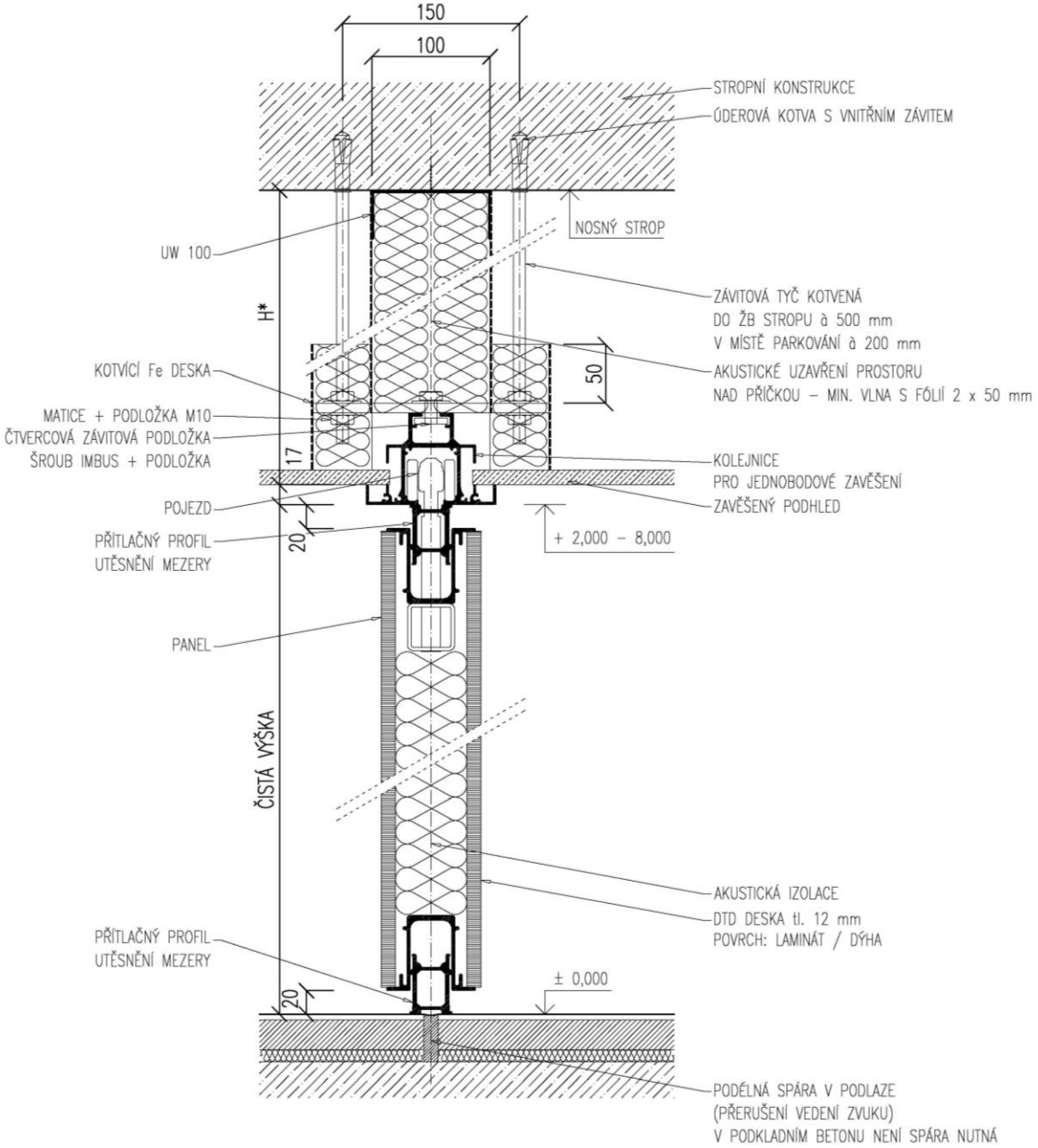
- Tloušťka stěny 89 mm (2x12 LTD desky + nosný rám a teleskopický systém)
- Vzduchová neprůzvučnost R_w = 37 dB
- Vertikální styk modulů s viditelným Al profilem
- Horní i spodní dvojité těsnění (u podlahy i stropu černé)
- Parkování modulů 1 bodové v ose kolejnice
- Povrch: laminát dle vzorníku výrobce, barva bude specifikována GP před realizací
- moduly s elementy s magnetickými profily, manuální aretace jednotlivých panelů
- kolejnice pro jednobodové zavěšení, elox
- zhotovení podélné spáry v podlaze pro přerušení vedení vzduchu