**Stavebník:** **Hospic sv.Alžběty o.p.s.**
Kamenná 207/36,
639 00, Brno - Štýřice

**Datum:** červen 2019

**Zakázka č.:** P1717/2

**Stupeň:** Dokumentace pro provedení stavby

**Akce:**

# „Hospic sv.Alžběty_Přístavba“

## D. Dokumentace stavby

### D.1 Pozemní stavební objekty

### D.1.1 Architektonické a stavební řešení

# D.1.1.2.3.3 Výpis truhlářských výrobků

**Atelier PILGRAM , s.r.o.**

Zachova 634/6
602 00 Brno
tel.: +420 736 458 241

IČO: 05075718
DIČ: CZ 05 07 5718
Bankovní spojení
ČSOB a.s.
číslo účtu 274 768 295/0300

1a / T

EI 45 DP3 Sm–C3

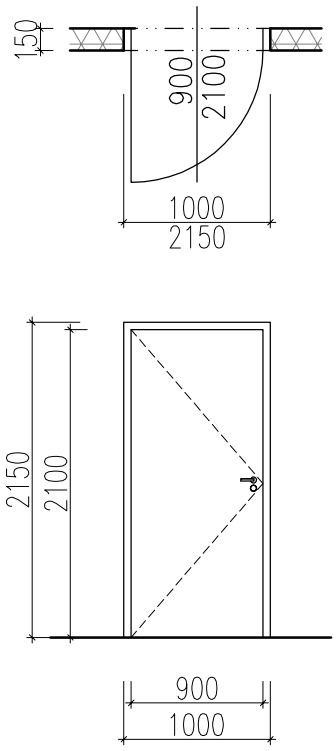


**VNITŘNÍ POŽÁRNÍ DVEŘE**

- BEZ POLODRÁŽKY
- VNITŘNÍ – JEDNOKŘÍDLÉ – OTEVÍRAVÉ – HLADKÉ – PLNÉ
- DVEŘE OPATŘENY LIŠTOVÝM SAMOZAVÍRAČEM

**ROZMĚR: 900/2100 MM**

KŘÍDLO: KONSTRUKČNÍ DESKA S TŘÍDOU REAKCE A1, POVRCH VYSOKOTLAKÝ KOMPOZITNÍ LAMINÁT
ZÁRUBEŇ: OCELOVÁ OSTROHRANNÁ DVOJITÁ ZÁRUBEŇ PRO DODATEČNOU MONTÁŽ, PRO SDK KCI TL. **150 mm**
(OBOUSTRANNĚ STEJNÁ POHLEDOVÁ ŠÍŘKA PROFILŮ ZÁRUBNĚ)
KOVÁNÍ: KLIKA/KLIKA, MASIVNÍ KLIKA Z NEREZI DIN 1.4301
(S DĚLENÝMI CELONEREZ. ROZETAMI)
ZÁMEK: S VLOŽKOU, 1x BUS
ELEKTROMECHANICKÝ, SAMOZAMYKACÍ, PANIKOVÝ (SLP)
PŘÍPRAVA PRO ČTEČKU BEZKONTAKTNÍCH ČIPOVÝCH KARET
ZÁVĚSY: POLOHOVATELNÉ VE 3 SMĚRECH

POŽÁRNÍ ODOLNOST DLE PLATNÉHO PBŘ EI 45 DP3 Sm–C3

- BEZ PRAHU, VČETNĚ TĚSNÍCÍ PADACÍ LIŠTY

- POVRCHOVÁ ÚPRAVA: KŘÍDLO: **VYSOKOTLAKÝ LAMINÁT RAL 1015**
HRANY: **VSAZENÝ NÁKLIŽEK MASIV MODŘÍN+PUR LAK**
ZÁRUBEŇ: **NÁTĚR ODSTÍN RAL 1015**
KOVÁNÍ: **NEREZ MAT**

| | 1NP | 2NP | 3NP | | CELKEM |
|---|---|---|---|---|---|
| ks | 1xL | – | – | | **1xL** |

– VEŠKERÉ ROZMĚRY JE NUTNO PŘEMĚŘIT NA STAVBĚ
– VEŠKERÉ NEJASNOSTI KONZULTUJTE S PROJEKTANTEM

1b
T

EI 30 DP3 Sm-C3
Rw = 27dB

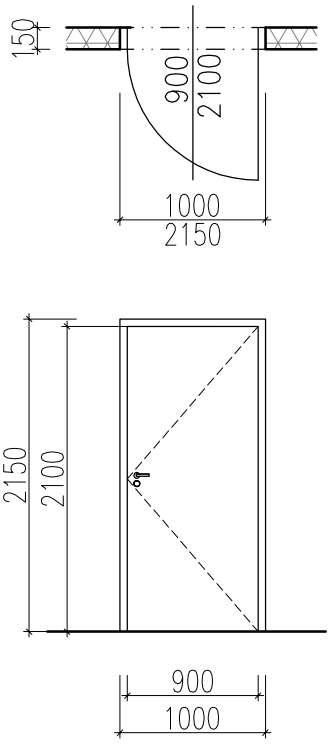


**VNITŘNÍ POŽÁRNÍ AKUSTICKÉ DVEŘE**

- BEZ POLODRÁŽKY
- VNITŘNÍ – JEDNOKŘÍDLÉ – OTEVÍRAVÉ – HLADKÉ – PLNÉ
- DVEŘE OPATŘENY LIŠTOVÝM SAMOZAVÍRAČEM

**ROZMĚR: 900/2100 MM**
**VZDUCHOVÁ NEPRŮZVUČNOST 27 dB**

KŘÍDLO: KONSTRUKČNÍ DESKA S TŘÍDOU REAKCE A1, POVRCH VYSOKOTLAKÝ KOMPOZITNÍ LAMINÁT
ZÁRUBEŇ: OCELOVÁ OSTROHRANNÁ DVOJITÁ ZÁRUBEŇ PRO DODATEČNOU MONTÁŽ, PRO SDK KCI TL. **150 mm**
(OBOUSTRANNĚ STEJNÁ POHLEDOVÁ ŠÍŘKA PROFILŮ ZÁRUBNĚ)
KOVÁNÍ: KLIKA/KLIKA, MASIVNÍ KLIKA Z NEREZI DIN 1.4301
(S DĚLENÝMI CELONEREZ. ROZETAMI)
ZÁMEK: S VLOŽKOU, 1x BUS
ELEKTROMECHANICKÝ, SAMOZAMYKACÍ, PANIKOVÝ (SLP)
PŘÍPRAVA PRO ČTEČKU BEZKONTAKTNÍCH ČIPOVÝCH KARET
ZÁVĚSY: POLOHOVATELNÉ VE 3 SMĚRECH

- POŽÁRNÍ ODOLNOST DLE PLATNÉHO PBŘ EI 30 DP3 Sm-C3

- BEZ PRAHU, VČETNĚ TĚSNÍCÍ PADACÍ LIŠTY

- POVRCHOVÁ ÚPRAVA: KŘÍDLO: **VYSOKOTLAKÝ LAMINÁT RAL 1015**
HRANY: **VSAZENÝ NÁKLIŽEK MASIV MODŘÍN+PUR LAK**
ZÁRUBEŇ: **NÁTĚR ODSTÍN RAL 1015**
KOVÁNÍ: **NEREZ MAT**

| | | 1NP | 2NP | 3NP | | CELKEM |
|---|---|---|---|---|---|---|
| | ks | 1xP | – | – | | **1xP** |

- VEŠKERÉ ROZMĚRY JE NUTNO PŘEMĚŘIT NA STAVBĚ
- VEŠKERÉ NEJASNOSTI KONZULTUJTE S PROJEKTANTEM

1c
T

EI 30 DP3 Sm-C3
Rw = 27dB; 37 dB

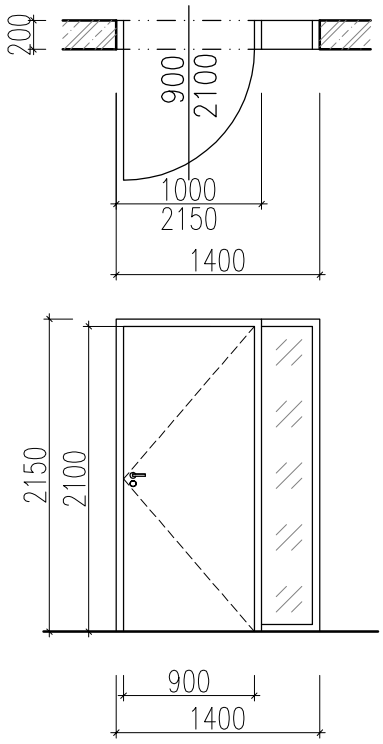


**VNITŘNÍ POŽÁRNÍ AKUSTICKÉ DVEŘE S BOČNÍM SVĚTLÍKEM**

- BEZ POLODRÁŽKY
- VNITŘNÍ – JEDNOKŘÍDLÉ – OTEVÍRAVÉ – HLADKÉ – PLNÉ
- BOČNÍ SVĚTLÍK – PROSKLENÝ
- DVEŘE OPATŘENY LIŠTOVÝM SAMOZAVÍRAČEM

**ROZMĚR DVEŘÍ: 900/2100 mm**
**ROZMĚR OTVORU: 1400/2150 mm**
**VZDUCHOVÁ NEPRŮZVUČNOST DVEŘÍ 27 dB**
**VZDUCHOVÁ NEPRŮZVUČNOST SVĚTLÍKU 37 dB**

KŘÍDLO: KONSTRUKČNÍ DESKA S TŘÍDOU REAKCE A1, POVRCH VYSOKOTLAKÝ KOMPOZITNÍ LAMINÁT
ZÁRUBEŇ: OCELOVÁ OSTROHRANNÁ DVOJITÁ ZÁRUBEŇ PRO DODATEČNOU MONTÁŽ, PRO ŽELEZOBETONOVOU KCI TL. **200 mm** (OBOUSTRANNĚ STEJNÁ POHLEDOVÁ ŠÍŘKA PROFILŮ ZÁRUBNĚ)
KOVÁNÍ: KLIKA/KLIKA, MASIVNÍ KLIKA Z NEREZI DIN 1.4301 (S DĚLENÝMI CELONEREZ. ROZETAMI)
ZÁMEK: S VLOŽKOU, 1x BUS
ZÁVĚSY: POLOHOVATELNÉ VE 3 SMĚRECH

SVĚTLÍK: SYSTÉMOVÉ ŘEŠENÍ S KOVOVÝCH PROFILŮ
ZASKLENÍ: BEZPEČNOSTNÍ SKLO, JEDNODUCHÉ, ČIRÉ
ZNAČENÍ PRO SLABOZRAKÉ VE V. 900 mm A 1600 mm

- POŽÁRNÍ ODOLNOST DVEŘÍ DLE PLATNÉHO PBŘ EI 30 DP3 Sm-C3
  POŽÁRNÍ ODOLNOST VÝPLNĚ SVĚTLÍKU DLE PLATNÉHO PBŘ

- BEZ PRAHU, VČETNĚ TĚSNÍCÍ PADACÍ LIŠTY

- POVRCHOVÁ ÚPRAVA: KŘÍDLO: **VYSOKOTLAKÝ LAMINÁT RAL 1015**
  HRANY: **VSAZENÝ NÁKLIŽEK MASIV MODŘÍN+PUR LAK**
  ZÁRUBEŇ: **NÁTĚR ODSTÍN RAL 1015**
  KOVÁNÍ: **NEREZ MAT**

| | | 1NP | 2NP | 3NP | | CELKEM |
|---|---|---|---|---|---|---|
| | ks | 1xL | – | – | | **1xL** |

- VEŠKERÉ ROZMĚRY JE NUTNO PŘEMĚŘIT NA STAVBĚ
- VEŠKERÉ NEJASNOSTI KONZULTUJTE S PROJEKTANTEM

1d
T

EI 30 DP3 Sm-C3
Rw = 27dB; 37 dB

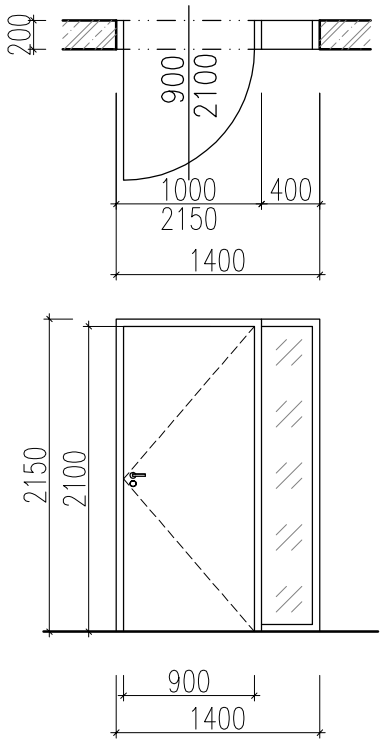


**VNITŘNÍ POŽÁRNÍ AKUSTICKÉ DVEŘE S BOČNÍM SVĚTLÍKEM**

- BEZ POLODRÁŽKY
- VNITŘNÍ – JEDNOKŘÍDLÉ – OTEVÍRAVÉ – HLADKÉ – PLNÉ
- BOČNÍ SVĚTLÍK – PROSKLENÝ
- DVEŘE OPATŘENY LIŠTOVÝM SAMOZAVÍRAČEM

**ROZMĚR DVEŘÍ: 900/2100 mm**
**ROZMĚR OTVORU: 1400/2150 mm**
**VZDUCHOVÁ NEPRŮZVUČNOST DVEŘÍ 27 dB**
**VZDUCHOVÁ NEPRŮZVUČNOST SVĚTLÍKU 37 dB**

KŘÍDLO: KONSTRUKČNÍ DESKA S TŘÍDOU REAKCE A1, POVRCH VYSOKOTLAKÝ KOMPOZITNÍ LAMINÁT
ZÁRUBEŇ: OCELOVÁ OSTROHRANNÁ DVOJITÁ ZÁRUBEŇ PRO DODATEČNOU MONTÁŽ, PRO ŽELEZOBETONOVOU KCI TL. **200 mm** (OBOUSTRANNĚ STEJNÁ POHLEDOVÁ ŠÍŘKA PROFILŮ ZÁRUBNĚ)
KOVÁNÍ: KLIKA/KLIKA, MASIVNÍ KLIKA Z NEREZI DIN 1.4301 (S DĚLENÝMI CELONEREZ. ROZETAMI)
ZÁMEK: S VLOŽKOU, 1x BUS
ZÁVĚSY: POLOHOVATELNÉ VE 3 SMĚRECH

SVĚTLÍK: SYSTÉMOVÉ ŘEŠENÍ Z KOVOVÝCH PROFILŮ
ZASKLENÍ: BEZPEČNOSTNÍ SKLO, JEDNODUCHÉ, ČIRÉ
ZNAČENÍ PRO SLABOZRAKÉ VE V. 900 mm A 1600 mm

- POŽÁRNÍ ODOLNOST DVEŘÍ DLE PLATNÉHO PBŘ EI 30 DP3 Sm-C3
  POŽÁRNÍ ODOLNOST VÝPLNĚ SVĚTLÍKU DLE PLATNÉHO PBŘ

- BEZ PRAHU, VČETNĚ TĚSNÍCÍ PADACÍ LIŠTY
- DVEŘE OSAZENY DO KONSTRUKCE Z POHLEDOVÉHO BETONU

- POVRCHOVÁ ÚPRAVA: KŘÍDLO: **VYSOKOTLAKÝ LAMINÁT RAL 1015**
  HRANY: **VSAZENÝ NÁKLIŽEK MASIV MODŘÍN+PUR LAK**
  ZÁRUBEŇ: **NÁTĚR ODSTÍN RAL 1015**
  KOVÁNÍ: **NEREZ MAT**

| | | 1NP | 2NP | 3NP | | CELKEM |
|---|---|---|---|---|---|---|
| | ks | – | 3xL | – | | **3xL** |

- VEŠKERÉ ROZMĚRY JE NUTNO PŘEMĚŘIT NA STAVBĚ
- VEŠKERÉ NEJASNOSTI KONZULTUJTE S PROJEKTANTEM

1e
T

EI 30 DP3 Sm-C3
Rw = 27dB; 37 dB

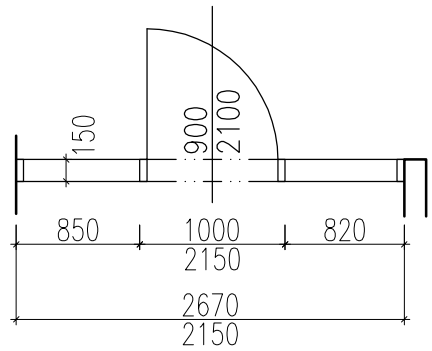


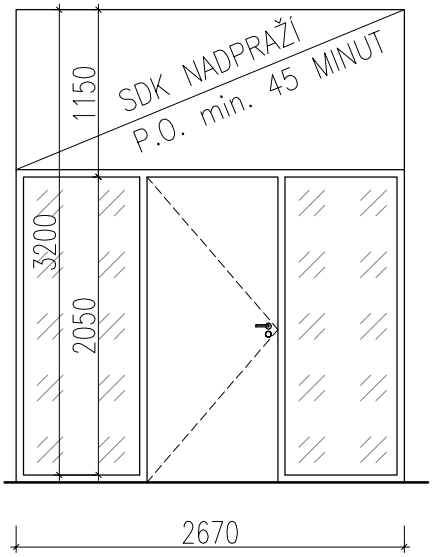


**VNITŘNÍ POŽÁRNÍ DVEŘE S BOČNÍM SVĚTLÍKEM (PROSKLENÁ STĚNA S DVEŘMI)**

- BEZ POLODRÁŽKY
- VNITŘNÍ – JEDNOKŘÍDLÉ – OTEVÍRAVÉ – HLADKÉ – PLNÉ
- BOČNÍ SVĚTLÍK – PROSKLENÝ
- DVEŘE OPATŘENY LIŠTOVÝM SAMOZAVÍRAČEM

**ROZMĚR DVEŘÍ: 900/2100 mm**
**ROZMĚR OTVORU: 2670/2150 mm**
**VZDUCHOVÁ NEPRŮZVUČNOST DVEŘÍ 27 dB**
**VZDUCHOVÁ NEPRŮZVUČNOST SVĚTLÍKU 37 dB**

KŘÍDLO: KONSTRUKČNÍ DESKA S TŘÍDOU REAKCE A1, POVRCH VYSOKOTLAKÝ KOMPOZITNÍ LAMINÁT
RÁM: RÁMOVÁ VNITŘNÍ SYSTÉMOVÁ PŘÍČKA Z AL PROFILŮ S VERTIKÁLNÍM DĚLENÍM
KOVÁNÍ: KLIKA/KLIKA, MASIVNÍ KLIKA Z NEREZI DIN 1.4301 (S DĚLENÝMI CELONEREZ. ROZETAMI)
ZÁMEK: S VLOŽKOU, 1x BUS
ZÁVĚSY: POLOHOVATELNÉ VE 3 SMĚRECH

SVĚTLÍK: SYSTÉMOVÉ ŘEŠENÍ Z AL PROFILŮ V SYSTÉMU PŘÍČKY
ZASKLENÍ: BEZPEČNOSTNÍ SKLO, JEDNODUCHÉ, ČIRÉ
ZNAČENÍ PRO SLABOZRAKÉ VE V. 900 mm A 1600 mm

- POŽÁRNÍ ODOLNOST DVEŘÍ DLE PLATNÉHO PBŘ EI 30 DP3 Sm-C3
  POŽÁRNÍ ODOLNOST VÝPLNĚ SVĚTLÍKU DLE PLATNÉHO PBŘ

- BEZ PRAHU, VČETNĚ TĚSNÍCÍ PADACÍ LIŠTY
- SOUČÁSTÍ DODÁVKY SDK NADPRAŽÍ PO NOSNOU ŽELEZOBETONOVOU KONSTRUKCI, POŽÁRNÍ ODOLNOST min. 45 MINUT

- POVRCHOVÁ ÚPRAVA: KŘÍDLO: **VYSOKOTLAKÝ LAMINÁT RAL 1015**
  HRANY: **VSAZENÝ NÁKLIŽEK MASIV MODŘÍN+PUR LAK**
  RÁM: **NÁSTŘIK ODSTÍN RAL 1015**
  KOVÁNÍ: **NEREZ MAT**

| | | 1NP | 2NP | 3NP | | CELKEM |
|---|---|---|---|---|---|---|
| | ks | 1xL | – | – | | **1xL** |

- VEŠKERÉ ROZMĚRY JE NUTNO PŘEMĚŘIT NA STAVBĚ
- VEŠKERÉ NEJASNOSTI KONZULTUJTE S PROJEKTANTEM

2a
T

EI 30 DP3 Sm-C3

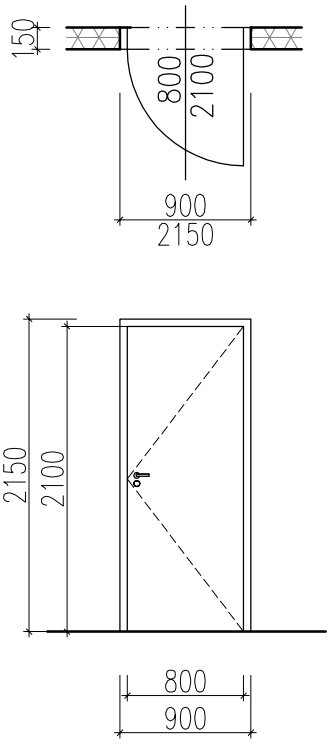


**VNITŘNÍ POŽÁRNÍ DVEŘE**

- BEZ POLODRÁŽKY
- VNITŘNÍ – JEDNOKŘÍDLÉ – OTEVÍRAVÉ – HLADKÉ – PLNÉ
- DVEŘE OPATŘENY LIŠTOVÝM SAMOZAVÍRAČEM

**ROZMĚR: 800/2100 MM**

KŘÍDLO: KONSTRUKČNÍ DESKA S TŘÍDOU REAKCE A1, POVRCH VYSOKOTLAKÝ KOMPOZITNÍ LAMINÁT
ZÁRUBEŇ: OCELOVÁ OSTROHRANNÁ DVOJITÁ ZÁRUBEŇ PRO DODATEČNOU MONTÁŽ, PRO SDK KCI TL. **150 mm**
(OBOUSTRANNĚ STEJNÁ POHLEDOVÁ ŠÍŘKA PROFILŮ ZÁRUBNĚ)
KOVÁNÍ: KLIKA/KLIKA, MASIVNÍ KLIKA Z NEREZI DIN 1.4301
(S DĚLENÝMI CELONEREZ. ROZETAMI)
ZÁMEK: S VLOŽKOU, 1x BUS
ZÁVĚSY: POLOHOVATELNÉ VE 3 SMĚRECH

POŽÁRNÍ ODOLNOST DLE PLATNÉHO PBŘ EI 30 DP3 Sm-C3

- BEZ PRAHU, VČETNĚ TĚSNÍCÍ PADACÍ LIŠTY

- POVRCHOVÁ ÚPRAVA: KŘÍDLO: **VYSOKOTLAKÝ LAMINÁT RAL 1015**
HRANY: **VSAZENÝ NÁKLIŽEK MASIV MODŘÍN+PUR LAK**
ZÁRUBEŇ: **NÁTĚR ODSTÍN RAL 1015**
KOVÁNÍ: **NEREZ MAT**

| | 1NP | 2NP | 3NP | | CELKEM |
|---|---|---|---|---|---|
| ks | 1xL;1xP | 1xP | – | | **1xL;2xP** |

- VEŠKERÉ ROZMĚRY JE NUTNO PŘEMĚŘIT NA STAVBĚ
- VEŠKERÉ NEJASNOSTI KONZULTUJTE S PROJEKTANTEM

2b
T

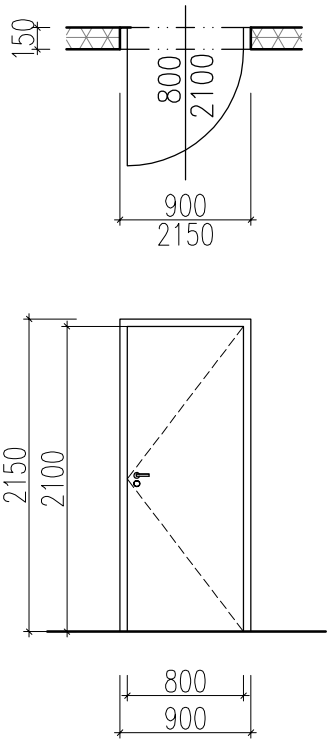


**VNITŘNÍ DVEŘE**

- BEZ POLODRÁŽKY
- VNITŘNÍ – JEDNOKŘÍDLÉ – OTEVÍRAVÉ – HLADKÉ – PLNÉ

**ROZMĚR: 800/2100 MM**

KŘÍDLO: VÝPLŇ ODLEHČENÁ DTD, POVRCH VYSOKOTLAKÝ KOMPOZITNÍ LAMINÁT
ZÁRUBEŇ: OCELOVÁ OSTROHRANNÁ DVOJITÁ ZÁRUBEŇ PRO DODATEČNOU MONTÁŽ, PRO SDK KCI TL. **150 mm**
(OBOUSTRANNĚ STEJNÁ POHLEDOVÁ ŠÍŘKA PROFILŮ ZÁRUBNĚ)
KOVÁNÍ: KLIKA/KLIKA, MASIVNÍ KLIKA Z NEREZI DIN 1.4301
(S DĚLENÝMI CELONEREZ. ROZETAMI)
ZÁMEK: S VLOŽKOU, 1x BUS
ZÁVĚSY: POLOHOVATELNÉ VE 3 SMĚRECH

- BEZ PRAHU, VČETNĚ TĚSNÍCÍ PADACÍ LIŠTY

- POVRCHOVÁ ÚPRAVA: KŘÍDLO: **VYSOKOTLAKÝ LAMINÁT RAL 1015**
HRANY: **VSAZENÝ NÁKLIŽEK MASIV MODŘÍN+PUR LAK**
ZÁRUBEŇ: **NÁTĚR ODSTÍN RAL 1015**
KOVÁNÍ: **NEREZ MAT**

| | | 1NP | 2NP | 3NP | | CELKEM |
|---|---|---|---|---|---|---|
| | ks | 1xL | – | – | | **1xL** |

- VEŠKERÉ ROZMĚRY JE NUTNO PŘEMĚŘIT NA STAVBĚ
- VEŠKERÉ NEJASNOSTI KONZULTUJTE S PROJEKTANTEM

2c
T

EI 45 DP3 Sm-C3

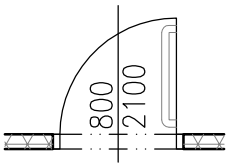


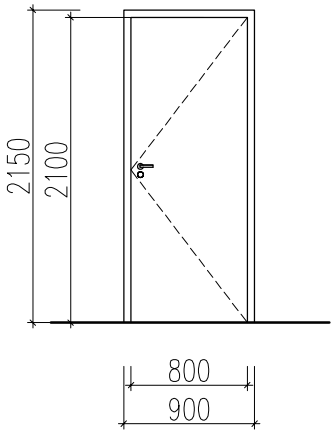


**VNITŘNÍ POŽÁRNÍ DVEŘE**

- BEZ POLODRÁŽKY
- VNITŘNÍ – JEDNOKŘÍDLÉ – OTEVÍRAVÉ – HLADKÉ – PLNÉ
- DVEŘE OPATŘENY LIŠTOVÝM SAMOZAVÍRAČEM

**ROZMĚR: 800/2100 MM**

KŘÍDLO: VÝPLŇ ODLEHČENÁ DTD, POVRCH VYSOKOTLAKÝ KOMPOZITNÍ LAMINÁT
ZÁRUBEŇ: OCELOVÁ OSTROHRANNÁ DVOJITÁ ZÁRUBEŇ PRO DODATEČNOU MONTÁŽ, PRO ŽELEZOBETONOVOU KCI TL. **200 mm**
(OBOUSTRANNĚ STEJNÁ POHLEDOVÁ ŠÍŘKA PROFILŮ ZÁRUBNĚ)
KOVÁNÍ: KLIKA/KLIKA, MASIVNÍ KLIKA Z NEREZI DIN 1.4301
(S DĚLENÝMI CELONEREZ. ROZETAMI)
ZÁMEK: WC (VNĚJŠÍ UKAZATEL VOLNO/OBSAZENO, S MOŽNOSTÍ NOUZOVÉHO OTEVÍRÁNÍ
ZÁVĚSY: POLOHOVATELNÉ VE 3 SMĚRECH

POŽÁRNÍ ODOLNOST DLE PLATNÉHO PBŘ EI 45 DP3 Sm-C3

- BEZ PRAHU, VČETNĚ TĚSNÍCÍ PADACÍ LIŠTY
- NA KŘÍDLE OSAZENO VODOROVNÉ MADLO VE V. 800–900 mm NAD PODLAHOU, MATERIÁL: NEREZOVÁ OCEL MAT
- V MÍSTĚ MADLA DVEŘE OPATŘENY VÝZTUHOU

- POVRCHOVÁ ÚPRAVA: KŘÍDLO: **VYSOKOTLAKÝ LAMINÁT RAL 1015**
  HRANY: **VSAZENÝ NÁKLIŽEK MASIV MODŘÍN+PUR LAK**
  ZÁRUBEŇ: **NÁTĚR ODSTÍN RAL 1015**
  KOVÁNÍ: **NEREZ MAT**

| | | 1NP | 2NP | 3NP | | CELKEM |
|---|---|---|---|---|---|---|
| | ks | 1xL | – | – | | **1xL** |

– VEŠKERÉ ROZMĚRY JE NUTNO PŘEMĚŘIT NA STAVBĚ
– VEŠKERÉ NEJASNOSTI KONZULTUJTE S PROJEKTANTEM

2d
T

EI 30 DP3 Sm-C3

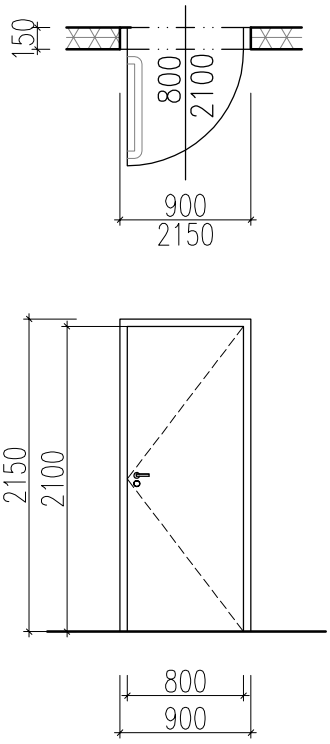


**VNITŘNÍ POŽÁRNÍ DVEŘE**

- BEZ POLODRÁŽKY
- VNITŘNÍ – JEDNOKŘÍDLÉ – OTEVÍRAVÉ – HLADKÉ – PLNÉ
- DVEŘE OPATŘENY LIŠTOVÝM SAMOZAVÍRAČEM

**ROZMĚR: 800/2100 MM**

KŘÍDLO: KONSTRUKČNÍ DESKA S TŘÍDOU REAKCE A1, POVRCH VYSOKOTLAKÝ KOMPOZITNÍ LAMINÁT
ZÁRUBEŇ: OCELOVÁ OSTROHRANNÁ DVOJITÁ ZÁRUBEŇ PRO DODATEČNOU MONTÁŽ, PRO SDK KCI TL. **150 mm**
(OBOUSTRANNĚ STEJNÁ POHLEDOVÁ ŠÍŘKA PROFILŮ ZÁRUBNĚ)
KOVÁNÍ: KLIKA/KLIKA, MASIVNÍ KLIKA Z NEREZI DIN 1.4301
(S DĚLENÝMI CELONEREZ. ROZETAMI)
ZÁMEK: WC (VNĚJŠÍ UKAZATEL VOLNO/OBSAZENO, S MOŽNOSTÍ NOUZOVÉHO OTEVÍRÁNÍ
ZÁVĚSY: POLOHOVATELNÉ VE 3 SMĚRECH

POŽÁRNÍ ODOLNOST DLE PLATNÉHO PBŘ EI 30 DP3 Sm-C3

- BEZ PRAHU, VČETNĚ TĚSNÍCÍ PADACÍ LIŠTY
- NA KŘÍDLE OSAZENO VODOROVNÉ MADLO VE V. 800–900 mm NAD PODLAHOU, MATERIÁL: NEREZOVÁ OCEL MAT
- V MÍSTĚ MADLA DVEŘE OPATŘENY VÝZTUHOU, MADLO JE SOUČÁSTÍ DODÁVKY

- POVRCHOVÁ ÚPRAVA: KŘÍDLO: **VYSOKOTLAKÝ LAMINÁT RAL 1015**
HRANY: **VSAZENÝ NÁKLIŽEK MASIV MODŘÍN+PUR LAK**
ZÁRUBEŇ: **NÁTĚR ODSTÍN RAL 1015**
KOVÁNÍ: **NEREZ MAT**

| | | 1NP | 2NP | 3NP | | CELKEM |
|---|---|---|---|---|---|---|
| | ks | – | 1xL | – | | **1xL** |

– VEŠKERÉ ROZMĚRY JE NUTNO PŘEMĚŘIT NA STAVBĚ
– VEŠKERÉ NEJASNOSTI KONZULTUJTE S PROJEKTANTEM

2e
T

EI 45 DP3 Sm-C3

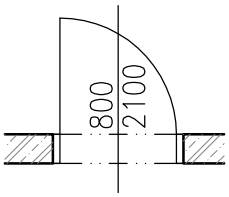


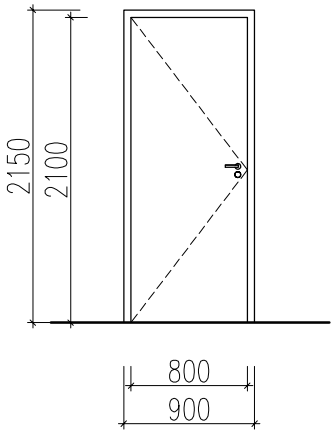


**VNITŘNÍ POŽÁRNÍ DVEŘE**

- BEZ POLODRÁŽKY
- VNITŘNÍ – JEDNOKŘÍDLÉ – OTEVÍRAVÉ – HLADKÉ – PLNÉ
- DVEŘE OPATŘENY LIŠTOVÝM SAMOZAVÍRAČEM

**ROZMĚR: 800/2100 MM**

KŘÍDLO: VÝPLŇ ODLEHČENÁ DTD, POVRCH VYSOKOTLAKÝ KOMPOZITNÍ LAMINÁT
ZÁRUBEŇ: OCELOVÁ OSTROHRANNÁ DVOJITÁ ZÁRUBEŇ PRO DODATEČNOU MONTÁŽ, PRO ŽELEZOBETONOVOU KCI TL. **200 mm**
(OBOUSTRANNĚ STEJNÁ POHLEDOVÁ ŠÍŘKA PROFILŮ ZÁRUBNĚ)
KOVÁNÍ: KLIKA/KLIKA, MASIVNÍ KLIKA Z NEREZI DIN 1.4301
(S DĚLENÝMI CELONEREZ. ROZETAMI)
ZÁMEK: WC (VNĚJŠÍ UKAZATEL VOLNO/OBSAZENO, S MOŽNOSTÍ NOUZOVÉHO OTEVÍRÁNÍ
ZÁVĚSY: POLOHOVATELNÉ VE 3 SMĚRECH

POŽÁRNÍ ODOLNOST DLE PLATNÉHO PBŘ EI 45 DP3 Sm-C3

- BEZ PRAHU, VČETNĚ TĚSNÍCÍ PADACÍ LIŠTY

- POVRCHOVÁ ÚPRAVA: KŘÍDLO: **VYSOKOTLAKÝ LAMINÁT RAL 1015**
HRANY: **VSAZENÝ NÁKLIŽEK MASIV MODŘÍN+PUR LAK**
ZÁRUBEŇ: **NÁTĚR ODSTÍN RAL 1015**
KOVÁNÍ: **NEREZ MAT**

| | | 1NP | 2NP | 3NP | | CELKEM |
|---|---|---|---|---|---|---|
| | ks | 1xL | – | – | | **1xL** |

- VEŠKERÉ ROZMĚRY JE NUTNO PŘEMĚŘIT NA STAVBĚ
- VEŠKERÉ NEJASNOSTI KONZULTUJTE S PROJEKTANTEM

3
T

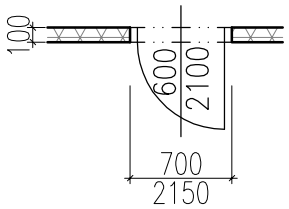


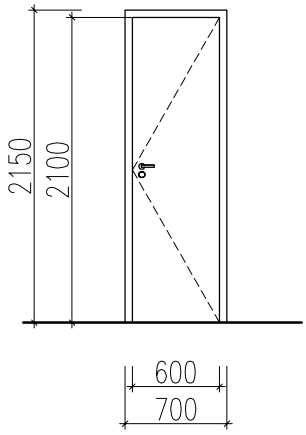


**VNITŘNÍ DVEŘE**

- BEZ POLODRÁŽKY
- VNITŘNÍ – JEDNOKŘÍDLÉ – OTEVÍRAVÉ – HLADKÉ – PLNÉ

**ROZMĚR: 600/2100 mm**

KŘÍDLO: VÝPLŇ ODLEHČENÁ DTD, POVRCH VYSOKOTLAKÝ KOMPOZITNÍ LAMINÁT
ZÁRUBEŇ: OCELOVÁ OSTROHRANNÁ DVOJITÁ ZÁRUBEŇ PRO DODATEČNOU MONTÁŽ, PRO SDK KCI TL. **100 mm**
(OBOUSTRANNĚ STEJNÁ POHLEDOVÁ ŠÍŘKA PROFILŮ ZÁRUBNĚ)
KOVÁNÍ: KLIKA/KLIKA, MASIVNÍ KLIKA Z NEREZI DIN 1.4301
(S DĚLENÝMI CELONEREZ. ROZETAMI)
ZÁMEK: WC (VNĚJŠÍ UKAZATEL VOLNO/OBSAZENO, S MOŽNOSTÍ NOUZOVÉHO OTEVÍRÁNÍ
ZÁVĚSY: POLOHOVATELNÉ VE 3 SMĚRECH

- BEZ PRAHU

- POVRCHOVÁ ÚPRAVA: KŘÍDLO: **VYSOKOTLAKÝ LAMINÁT RAL 1015**
HRANY: **VSAZENÝ NÁKLIŽEK MASIV MODŘÍN+PUR LAK**
ZÁRUBEŇ: **NÁTĚR ODSTÍN RAL 1015**
KOVÁNÍ: **NEREZ MAT**

| | | 1NP | 2NP | 3NP | | CELKEM |
|---|---|---|---|---|---|---|
| | ks | 1xL;1xP | – | – | | **1xL;1xP** |

- VEŠKERÉ ROZMĚRY JE NUTNO PŘEMĚŘIT NA STAVBĚ
- VEŠKERÉ NEJASNOSTI KONZULTUJTE S PROJEKTANTEM

4/T

EI 30 DP3 Sm-C3

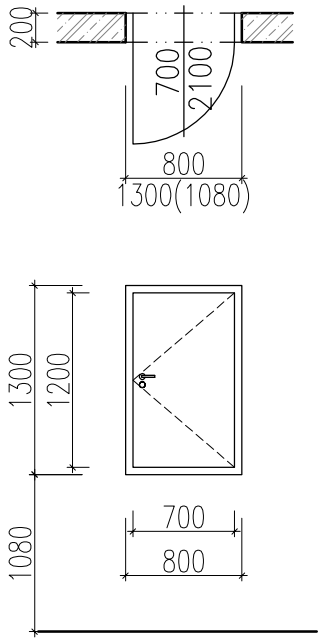


**VNITŘNÍ POŽÁRNÍ DVÍŘKA**

- BEZ POLODRÁŽKY
- VNITŘNÍ – JEDNOKŘÍDLÉ – OTEVÍRAVÉ – HLADKÉ – PLNÉ
- DVEŘE OPATŘENY LIŠTOVÝM SAMOZAVÍRAČEM

**ROZMĚR: 700/1200 mm**

KŘÍDLO: KONSTRUKČNÍ DESKA S TŘÍDOU REAKCE A1, POVRCH VYSOKOTLAKÝ KOMPOZITNÍ LAMINÁT
ZÁRUBEŇ: OCELOVÁ OSTROHRANNÁ DVOJITÁ ZÁRUBEŇ PRO DODATEČNOU MONTÁŽ, PRO ŽELEZOBETONOVOU KCI TL. **200 mm**
(OBOUSTRANNĚ STEJNÁ POHLEDOVÁ ŠÍŘKA PROFILŮ ZÁRUBNĚ)
KOVÁNÍ: KLIKA/KLIKA, MASIVNÍ KLIKA Z NEREZI DIN 1.4301
(S DĚLENÝMI CELONEREZ. ROZETAMI)
ZÁMEK: S VLOŽKOU, 1x BUS
ZÁVĚSY: POLOHOVATELNÉ VE 3 SMĚRECH

POŽÁRNÍ ODOLNOST DLE PLATNÉHO PBŘ EI 30 DP3 Sm-C3

- BEZ PRAHU, VČETNĚ TĚSNÍCÍ PADACÍ LIŠTY

- POVRCHOVÁ ÚPRAVA: KŘÍDLO: **VYSOKOTLAKÝ LAMINÁT RAL 1015**
HRANY: **VSAZENÝ NÁKLIŽEK MASIV MODŘÍN+PUR LAK**
ZÁRUBEŇ: **NÁTĚR ODSTÍN RAL 1015**
KOVÁNÍ: **NEREZ MAT**

| | | 1NP | 2NP | 3NP | | CELKEM |
|---|---|---|---|---|---|---|
| | ks | 1xL | – | – | | **1xL** |

- VEŠKERÉ ROZMĚRY JE NUTNO PŘEMĚŘIT NA STAVBĚ
- VEŠKERÉ NEJASNOSTI KONZULTUJTE S PROJEKTANTEM

5
T

EW 30 DP1

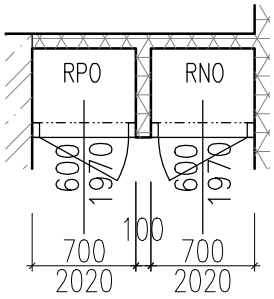


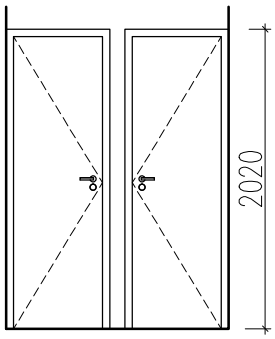


**VNITŘNÍ POŽÁRNÍ DVEŘE**

– BEZ POLODRÁŽKY
– VNITŘNÍ – JEDNOKŘÍDLÉ – OTEVÍRAVÉ – HLADKÉ – PLNÉ

**ROZMĚR: 600/1970 mm**

KŘÍDLO: VÝPLŇ ODLEHČENÁ DTD, POVRCH VYSOKOTLAKÝ KOMPOZITNÍ LAMINÁT
ZÁRUBEŇ: OCELOVÁ OSTROHRANNÁ DVOJITÁ ZÁRUBEŇ PRO DODATEČNOU MONTÁŽ, PRO SDK KCI TL. **100 mm**
(OBOUSTRANNĚ STEJNÁ POHLEDOVÁ ŠÍŘKA PROFILŮ ZÁRUBNĚ)
KOVÁNÍ: KLIKA/KLIKA, MASIVNÍ KLIKA Z NEREZI DIN 1.4301
(S DĚLENÝMI CELONEREZ. ROZETAMI)
ZÁMEK: S VLOŽKOU, 1x BUS
ZÁVĚSY: POLOHOVATELNÉ VE 3 SMĚRECH

POŽÁRNÍ ODOLNOST DLE PLATNÉHO PBŘ EW 30 DP1

– BEZ PRAHU, VČETNĚ TĚSNÍCÍ PADACÍ LIŠTY

– POVRCHOVÁ ÚPRAVA: KŘÍDLO: **VYSOKOTLAKÝ LAMINÁT RAL 1015**
HRANY: **HPL**
ZÁRUBEŇ: **NÁTĚR ODSTÍN RAL 1015**
KOVÁNÍ: **NEREZ MAT**

| | | 1NP | 2NP | 3NP | | CELKEM |
|---|---|---|---|---|---|---|
| | ks | 1x2 | – | – | | **1x2** |

– VEŠKERÉ ROZMĚRY JE NUTNO PŘEMĚŘIT NA STAVBĚ
– VEŠKERÉ NEJASNOSTI KONZULTUJTE S PROJEKTANTEM

6
T

Rw = 27dB EI 30 DP3 Sm-C3

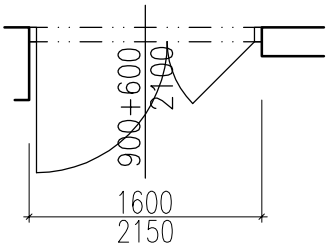


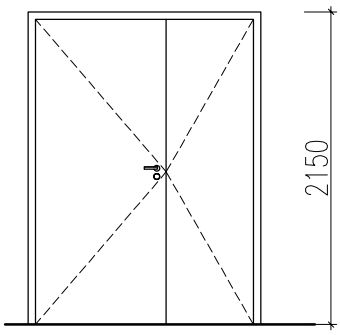


**VNITŘNÍ POŽÁRNÍ DVEŘE**
- BEZ POLODRÁŽKY
- VNITŘNÍ – JEDNOKŘÍDLÉ – OTEVÍRAVÉ – HLADKÉ – PLNÉ
- DVEŘE OPATŘENY LIŠTOVÝM SAMOZAVÍRAČEM A KOORDINÁTOREM ZAVÍRÁNÍ

**ROZMĚR: 900+600/2100 mm**
**VZDUCHOVÁ NEPRŮZVUČNOST 27 dB**

KŘÍDLO: VÝPLŇ ODLEHČENÁ DTD, POVRCH VYSOKOTLAKÝ KOMPOZITNÍ LAMINÁT
ZÁRUBEŇ: OCELOVÁ OSTROHRANNÁ DVOJITÁ ZÁRUBEŇ PRO DODATEČNOU MONTÁŽ, PRO ŽELEZOBETONOVOU KCI TL. **200 mm**
(OBOUSTRANNĚ STEJNÁ POHLEDOVÁ ŠÍŘKA PROFILŮ ZÁRUBNĚ)
KOVÁNÍ: KLIKA/KLIKA, MASIVNÍ KLIKA Z NEREZI DIN 1.4301
(S DĚLENÝMI CELONEREZ. ROZETAMI)
ZÁMEK: S VLOŽKOU, 1x BUS
ELEKTROMECHANICKÝ, SAMOZAMYKACÍ, PANIKOVÝ (SLP)
PŘÍPRAVA PRO ČTEČKU BEZKONTAKTNÍCH ČIPOVÝCH KARET
ZÁVĚSY: POLOHOVATELNÉ VE 3 SMĚRECH

POŽÁRNÍ ODOLNOST DLE PLATNÉHO PBŘ EI 30 DP3 Sm-C3

- BEZ PRAHU, VČETNĚ TĚSNÍCÍ PADACÍ LIŠTY

- POVRCHOVÁ ÚPRAVA: KŘÍDLO: **VYSOKOTLAKÝ LAMINÁT RAL 1015**
HRANY: **VSAZENÝ NÁKLIŽEK MASIV MODŘÍN+PUR LAK**
ZÁRUBEŇ: **NÁTĚR ODSTÍN RAL 1015**
KOVÁNÍ: **NEREZ MAT**

| | | 1NP | 2NP | 3NP | | CELKEM |
|---|---|---|---|---|---|---|
| | ks | 1xL | – | – | | **1xL** |

- VEŠKERÉ ROZMĚRY JE NUTNO PŘEMĚŘIT NA STAVBĚ
- VEŠKERÉ NEJASNOSTI KONZULTUJTE S PROJEKTANTEM

7
T

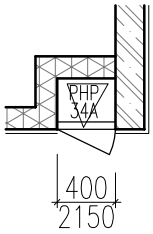


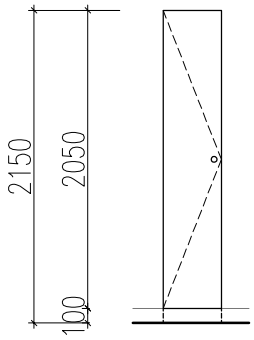


**VNITŘNÍ DVÍŘKA**

– VNITŘNÍ – JEDNOKŘÍDLÉ – OTEVÍRAVÉ – HLADKÉ – PLNÉ

**ROZMĚR: 400/2150 mm**

KŘÍDLO: NEHOŘLAVÁ DESKA Z EXPANDOVANÉHO VERMIKULITU, BEZ MINERÁLNÍCH A SKELNÝCH VLÁKEN, BEZ AZBESTU
REAKCE NA OHEŇ DLE **ČSN EN 13501–1: A1**
POVRCH VYSOKOTLAKÝ KOMPOZITNÍ LAMINÁT VČETNĚ HRAN
ZÁRUBEŇ: DŘEVĚNÝ VSAZENÝ RÁM Z PROFILŮ 50/20 MM VČETNĚ OBVODOVÉHO L AL PROFILU
KOVÁNÍ: ÚCHYTKA – MUŠLE MATNĚ BROUŠENÁ NEREZ JAKOST 1,4305.
ZÁMEK: CENTRÁLNÍ KLÍČ DVÍŘEK TECHNICKÝCH ROZVODŮ
ZÁVĚSY: NÁBYTKOVÉ MISKOVÉ

– SOUČÁSTÍ DODÁVKY SOKL V. 100 mm NEREZ PLECH, MONTÁŽ JE NUTNO KOORDINOVAT S POKLÁDKOU PODLAHOVINY
– DVÍŘKA OSAZENA 100 mm NAD PODLAHOU

– POVRCHOVÁ ÚPRAVA: KŘÍDLO: **VYSOKOTLAKÝ LAMINÁT RAL 1015**

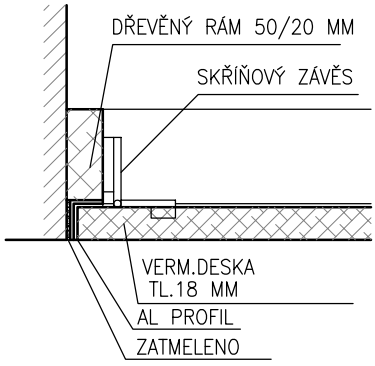


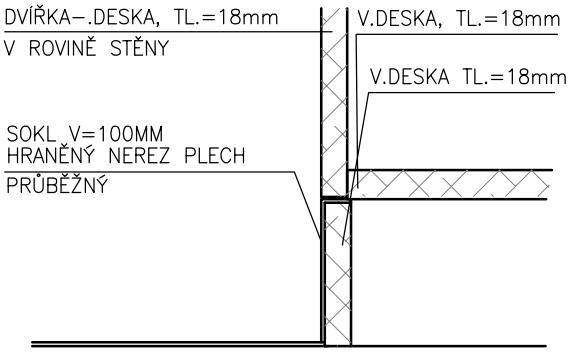


PEVNÝ SOKL POD SKŘÍNÍ BUDE OBLEPEN FABIONEM PODLAHOVINY, SOKL JE SOUČÁSTÍ DODÁVKY DVÍŘEK– JE TŘEBA KOORDINOVAT S POKLÁDKOU PODLAHOVINY!

| | | 1NP | 2NP | 3NP | | CELKEM |
|---|---|---|---|---|---|---|
| | ks | 1xL | 1xL | – | | **2xL** |
| | | | | | | |

– VEŠKERÉ ROZMĚRY JE NUTNO PŘEMĚŘIT NA STAVBĚ
– VEŠKERÉ NEJASNOSTI KONZULTUJTE S PROJEKTANTEM