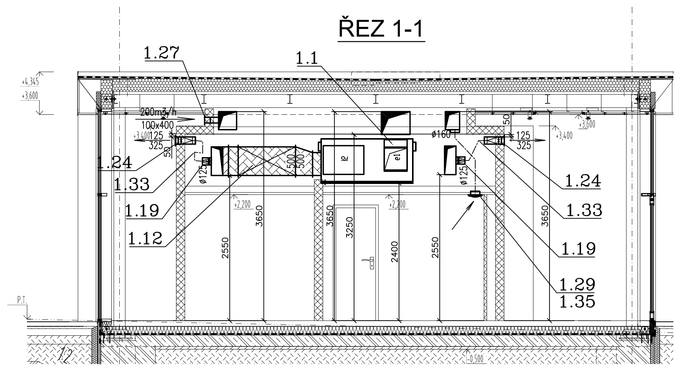

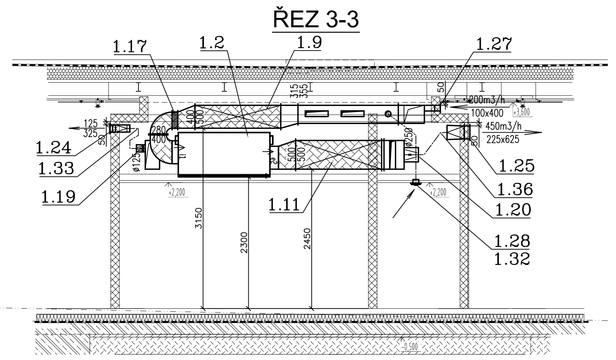

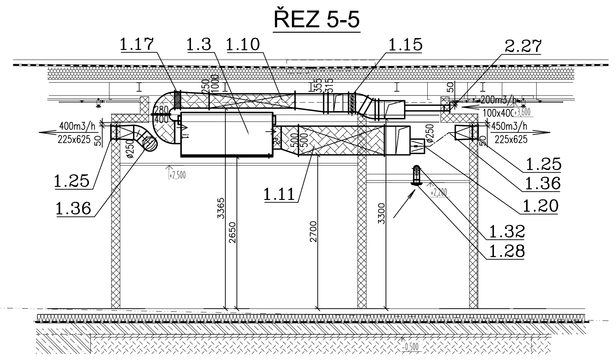

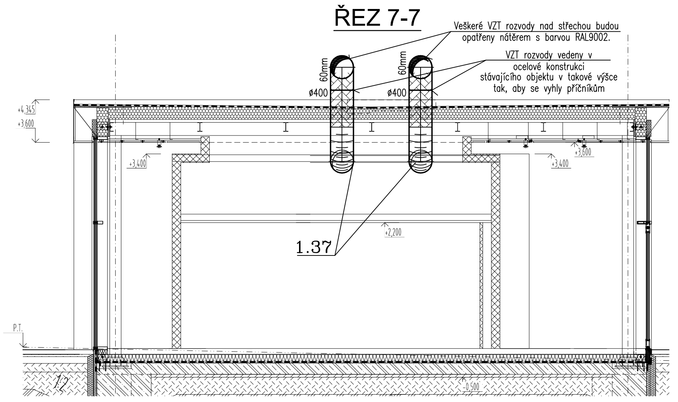

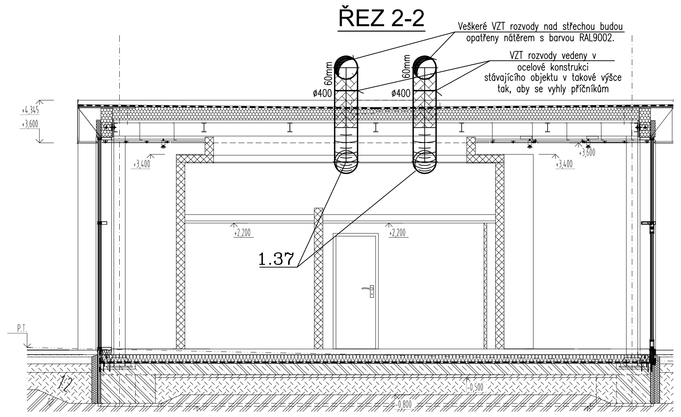

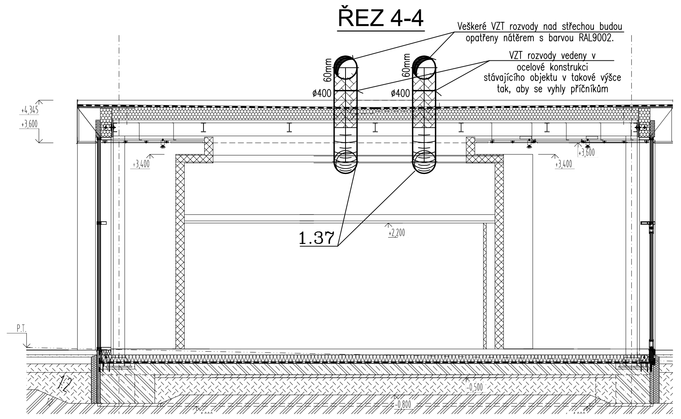

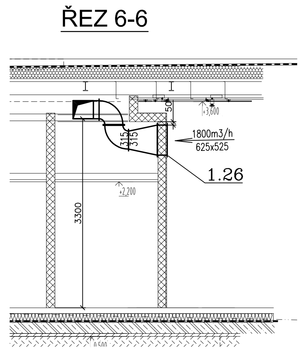

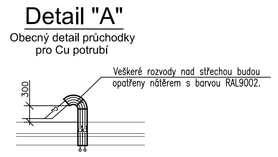

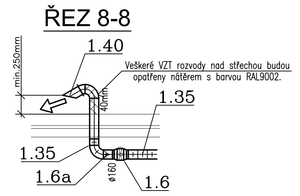

LEGENDA MÍSTNOSTÍ

OZN.	UČEL MÍSTNOSTI	PLOCHA [m2]	PODLAHA	STĚNY	POHLED	POZNÁMKA
1.01	KAVÁRNA – ODBYTOVÁ ČÁST	89.5	???	PROSKLENÁ FASÁDA AKUST.,DESKY Z DŘEVITÉ VLNY ???	AKUST.,DESKY Z DŘEVITÉ VLNY	NEREZ SOKL V. 100 MM
1.02	KAVÁRNA – ZÁZEMÍ	14.1	???	???	AKUST.,DESKY Z DŘEVITÉ VLNY	NEREZ SOKL V. 100 MM
1.03	ŠATNA	2.7	KERAMICKÁ DLAŽBA	SDH-BÍLÁ MALBA	MINERÁLNÍ KAZETOVÝ V. 2/1 M	KERAM. SOKL V. 100 MM
1.04	PŘEDSÍŇ	2.4	KERAMICKÁ DLAŽBA	KERAMICKÝ OBKLAD V. 2/1 M	MINERÁLNÍ KAZETOVÝ V. 2/1 M	-
1.05	WC ZAMĚSTNANCŮ	1.4	KERAMICKÁ DLAŽBA	KERAMICKÝ OBKLAD V. 2/1 M	MINERÁLNÍ KAZETOVÝ V. 2/1 M	-
1.06	TECHNICKÁ MÍSTNOST	1.6	KERAMICKÁ DLAŽBA	SDH-BÍLÁ MALBA	SAMONOSNÝ SDH-POHLED	KERAM. SOKL V. 100 MM
1.07	TECHNICKÁ MÍSTNOST	4.0	KERAMICKÁ DLAŽBA	ČÁST. SDH-BÍLÁ MALBA ČÁST. ZDIVO-STUK.OM.45 XL	SAMONOSNÝ SDH-POHLED	KERAM. SOKL V. 100 MM
1.08	PŘEDSÍŇ	1.6	KERAMICKÁ DLAŽBA	KERAMICKÝ OBKLAD V. 2/1 M	MINERÁLNÍ KAZETOVÝ V. 2/1 M	-
1.09	WC ZAMĚSTNANCŮ	1.4	KERAMICKÁ DLAŽBA	KERAMICKÝ OBKLAD V. 2/1 M	MINERÁLNÍ KAZETOVÝ V. 2/1 M	-
1.10	PŘEDSÍŇ	4.0	KERAMICKÁ DLAŽBA	KERAMICKÝ OBKLAD V. 2/1 M	MINERÁLNÍ KAZETOVÝ V. 2/1 M	-
1.11	WC VEŘEJNOST – ŽENY	13.4	KERAMICKÁ DLAŽBA	KERAMICKÝ OBKLAD V. 2/1 M	MINERÁLNÍ KAZETOVÝ V. 2/1 M	-
1.12	ÚKLIDOVÁ MÍSTNOST	2.0	KERAMICKÁ DLAŽBA	KERAMICKÝ OBKLAD V. 2/1 M	MINERÁLNÍ KAZETOVÝ V. 2/1 M	-
1.13	WC INVALIDNÍ – ŽENY	5.4	KERAMICKÁ DLAŽBA	KERAMICKÝ OBKLAD V. 2/1 M	MINERÁLNÍ KAZETOVÝ V. 2.3 M	-
1.14	PŘEDSÍŇ	4.3	KERAMICKÁ DLAŽBA	KERAMICKÝ OBKLAD V. 2/1 M	MINERÁLNÍ KAZETOVÝ V. 2.3 M	-
1.15	WC VEŘEJNOST – MUŽI	13.5	KERAMICKÁ DLAŽBA	KERAMICKÝ OBKLAD V. 2/1 M	MINERÁLNÍ KAZETOVÝ V. 2/1 M	-
1.16	WC INVALIDNÍ – MUŽI	5.2	KERAMICKÁ DLAŽBA	KERAMICKÝ OBKLAD V. 2/1 M	MINERÁLNÍ KAZETOVÝ V. 2.3 M	-
1.17	ÚKLIDÁRNA	5.0	KERAMICKÁ DLAŽBA	SDH-BÍLÁ MALBA	MINERÁLNÍ KAZETOVÝ V. 2.3 M	KERAM. SOKL V. 100 MM
1.18	ÚKLIDÁRNA – ZÁZEMÍ	3.2	KERAMICKÁ DLAŽBA	SDH-BÍLÁ MALBA	MINERÁLNÍ KAZETOVÝ V. 2.3 M	KERAM. SOKL V. 100 MM
1.19	OBCHOD	15.9	???	???	DCELOVÝ LAMELOVÝ V. 2.3 M	NEREZ SOKL V. 100 MM
1.20	ODEVOVÁ ZÁVĚSNÁ DEBEL	24.9	KERAMICKÁ DLAŽBA	ČÁST. SDH-BÍLÁ MALBA ČÁST. ZDIVO-STUK.OM.45 XL	ČÁST. MIN. KAZETOVÝ V. 2.3 M ČÁST. MIN. KAZETOVÝ V. 2.3 M	KERAM. SOKL V. 100 MM
1.21	INFOPULT	15.4	???	???	AKUST.,DESKY Z DŘEVITÉ VLNY	NEREZ SOKL V. 100 MM
1.22	KUCHYŇKA	2.2	KERAMICKÁ DLAŽBA	KERAMICKÝ OBKLAD V. 2/1 M	MINERÁLNÍ KAZETOVÝ V. 2/1 M	-
1.23	ČEKÁRNA	34.0.3	???	PROSKLENÁ FASÁDA ???	AKUST.,DESKY Z DŘEVITÉ VLNY	NEREZ SOKL V. 100 MM
1.24	OBCHOD	18.8	???	???	DCELOVÝ LAMELOVÝ V. 2.3 M	NEREZ SOKL V. 100 MM
1.25	ŠATNA	1.9	KERAMICKÁ DLAŽBA	ČÁST. SDH-BÍLÁ MALBA ČÁST. ZDIVO-STUK.OM.45 XL	MINERÁLNÍ KAZETOVÝ V. 2/1 M	KERAM. SOKL V. 100 MM
1.26	PŘEDSÍŇ	1.7	KERAMICKÁ DLAŽBA	KERAMICKÝ OBKLAD V. 2/1 M	MINERÁLNÍ KAZETOVÝ V. 2/1 M	-
1.27	WC ZAMĚSTNANCŮ	1.5	KERAMICKÁ DLAŽBA	KERAMICKÝ OBKLAD V. 2/1 M	MINERÁLNÍ KAZETOVÝ V. 2/1 M	-
1.28	BETRO – ZÁZEMÍ	12.7	???	ČÁST. KERAM. OBKLAD V. 2.2 M ČÁST. KERAM. OBKLAD V. 2.2 M	ČÁST. AKUST.,DESKY Z DŘ. VLNY ČÁST. MIN. KAZETOVÝ V. 2.1 M	NEREZ SOKL V. 100 MM
1.29	BETRO – ODBYTOVÁ ČÁST	91.5	???	PROSKLENÁ FASÁDA AKUST.,DESKY Z DŘEVITÉ VLNY ???	AKUST.,DESKY Z DŘEVITÉ VLNY	NEREZ SOKL V. 100 MM

Půdorys 1NP ve výšce 3200mm nad podlahou

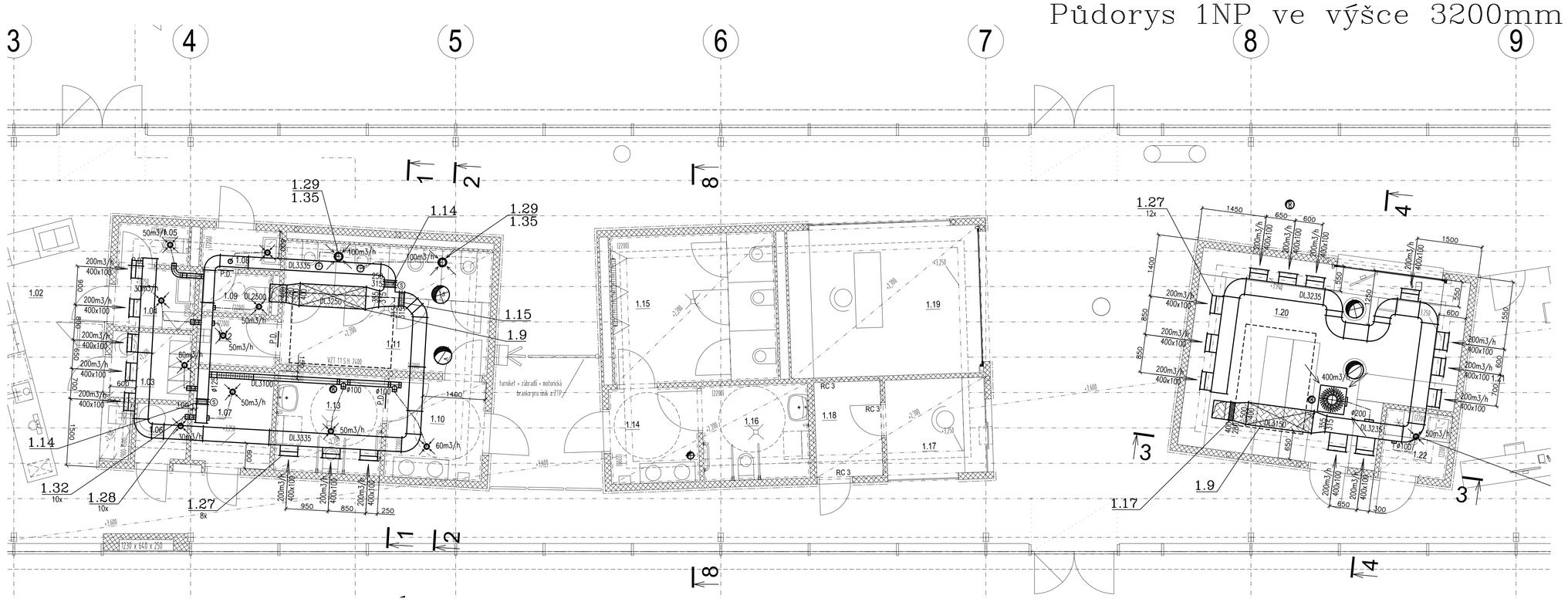

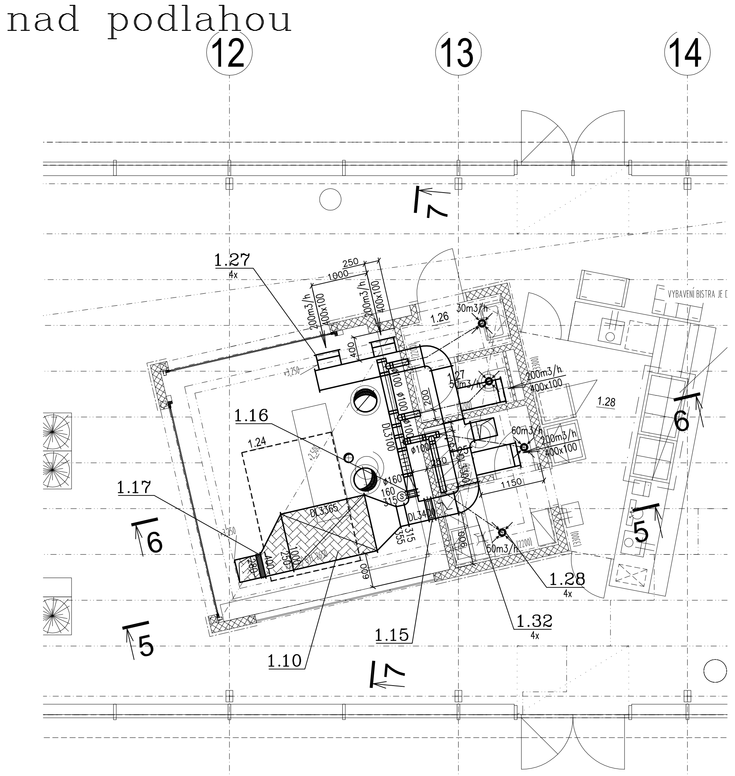

Půdorys 1NP ve výšce 2500mm nad podlahou

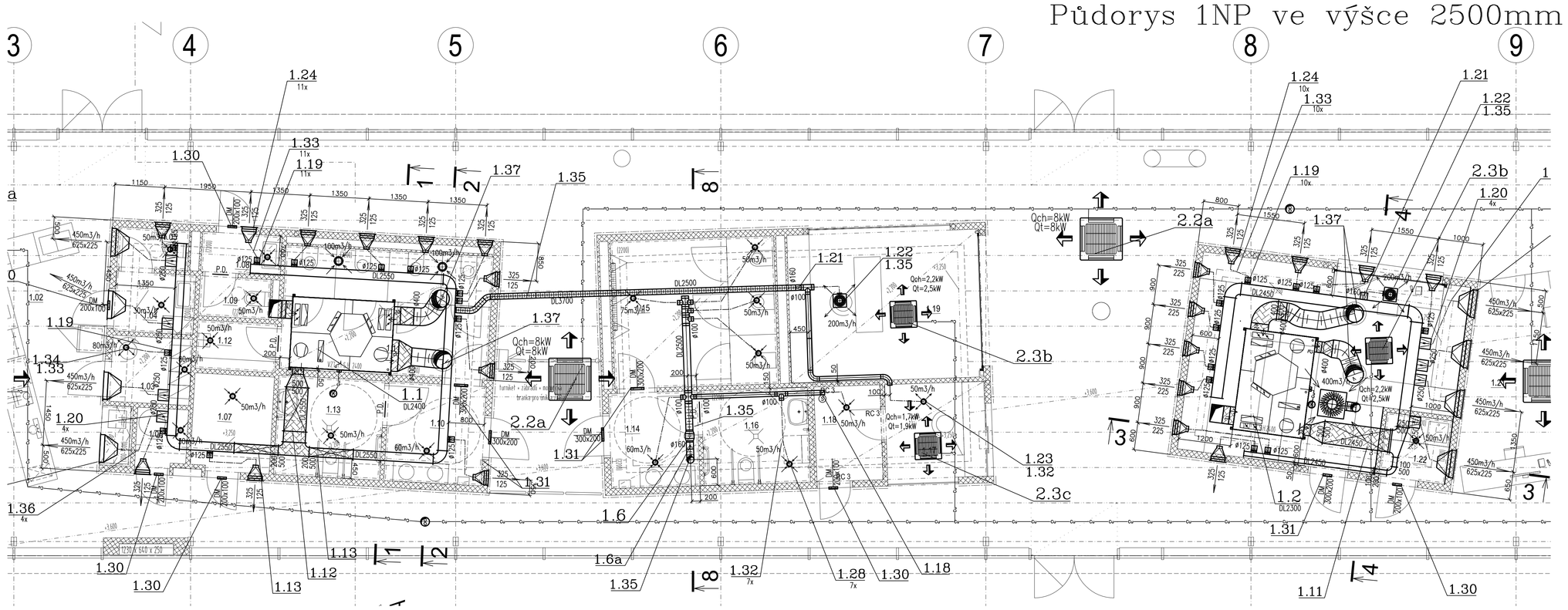

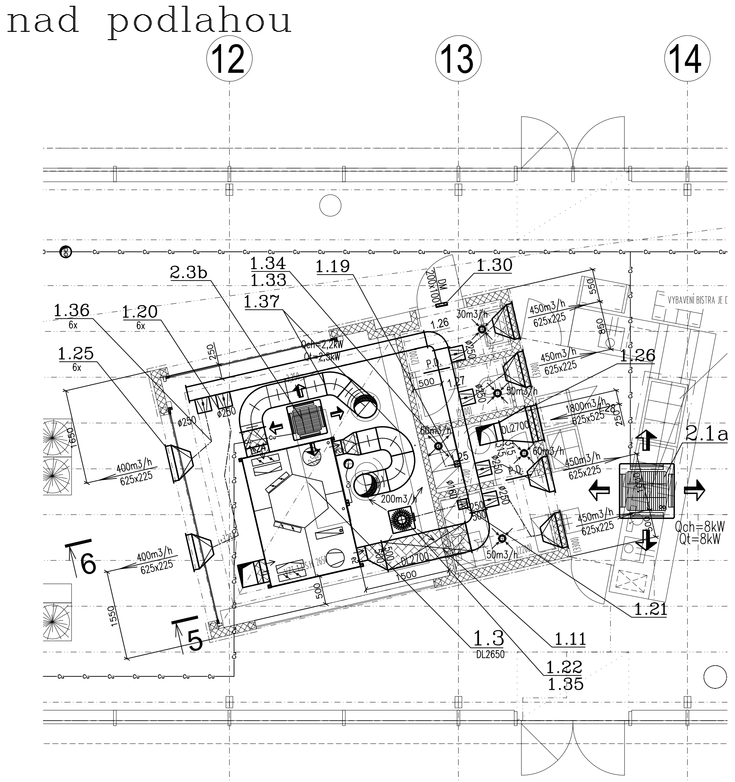

Legenda

- Nové VZT rozvody a VZT a KLM zařízení
- Tepelná a hluková izolace tl. 40mm s polepem Al folií
- 40mm Tepelná a hluková izolace tl. 40mm s oplechováním
- 60mm Tepelná a hluková izolace tl. 60mm s polepem Al folií
- Rozvod Cu potrubí s chladivem vč. tepelné izolace
- DL Dolní líc, měřeno od podlahy
- HL Horní líc, měřeno od stropu
- 500/500 Označení množství větracího vzduchu – Přívod / Odvod v m3/h
- P.D. Podžimulé dveře, nebo dveře bez prahu

Rádiusy u VZT dílů potrubí jsou standardní s výjimkou případů, kdy je rádius u VZT dílů potrubí uveden na výkresu. Všechna kolena VZT rozvodů jsou opatřena vodícími plechy. Všechny rozbočky a odbočky jsou opatřeny náběhy poř. vodícími plechy.
POZOR!!! Přesné umístění koncových elementů a KLM jednotek musí být při realizaci odsouhlaseno architektem a investorem!
Způsob osazení výustek v řezech platí obecně pro všechny výustky!!!

Č. REVIZE: REVISION NO.:	DATUM VYDÁNÍ: DATE OF ISSUE:	POPIS REVIZE: DESCRIPTION OF THE REVISION:	VYPRACOVAL: ELABORATED BY:

GENERÁLNÍ PROJEKTANT: GENERAL DESIGNER:
K4 ARCHITEKTI ARCHITECTS
K4 a.s.
Kosárka 8/10, BRNO 612 00
tel.: +420 541 126 611
fax.: +420 541 126 610
e-mail: brno@k4.cz
www.k4.cz

INVESTOR: CLIENT: ČSAD Brno holding, a.s. Zvonařka 512/2 Trnitá, 602 00 Brno

OBJEDNATEL: PROJECT MANAGER: ČSAD Brno holding, a.s. Zvonařka 512/2 Trnitá, 602 00 Brno

SUBDODAVATEL: SUBCONTRACTOR: Ing. Martin Šturm Labská kotlina 981/29 500 02 Hradec Králové

AUTORIZACE: AUTHORIZED BY:

ČÍSLO PARÉ: DOCUMENT SET NUMBER:

NÁZEV AKCE: TITLE: MODERNIZACE ÚSTŘEDNÍHO AUTOBUSOVÉHO NÁDRAŽÍ ZVONAŘKA

STAVEBNÍ OBJEKT: BUILDING PART: SO 01.2 - STAVEBNÍ ÚPRAVY - VÝPRAVNÍ HALA

OBCHODNÍ SOUBOR: PACKAGE: VZDUCHOTECHNIKA

OBSAH: CONTENT: DETAILY VESTAVEB A ŘEZY

MANAŽER PROJEKTU: PROJECT DIRECTOR:	Ing. Roman Havlíčka
ARCHITEKT: ARCHITECT:	Ing. arch. Ondřej Švancara
HLAVNÍ INŽENÝR: CHIEF PROJECT MANAGER:	Ing. arch. Pavel Štítkský
PROJEKTANT: DESIGNER:	Ing. Martin Šturm
ZAKÁZKA Č.: CONTRACT NO.:	1284
ODDÍL: PART:	05
DATUM: DATE:	31. 10. 2018
MĚŘÍTKO: SCALE:	1:50
STUPEŇ PD: PROJECT STATUS:	DPS
KÓD DOKUMENTACE: CODE:	D.1.4.2.1
ČÍSLO VÝKRESU: DRAWING NUMBER:	
REVIZE: REVISION:	1284_05_18_03_00