SCHÉMA OVLÁDÁNÍ OSVĚTLENÍ SPOLEČNÝCH PROSTOR (OBVODY 2 A 3)

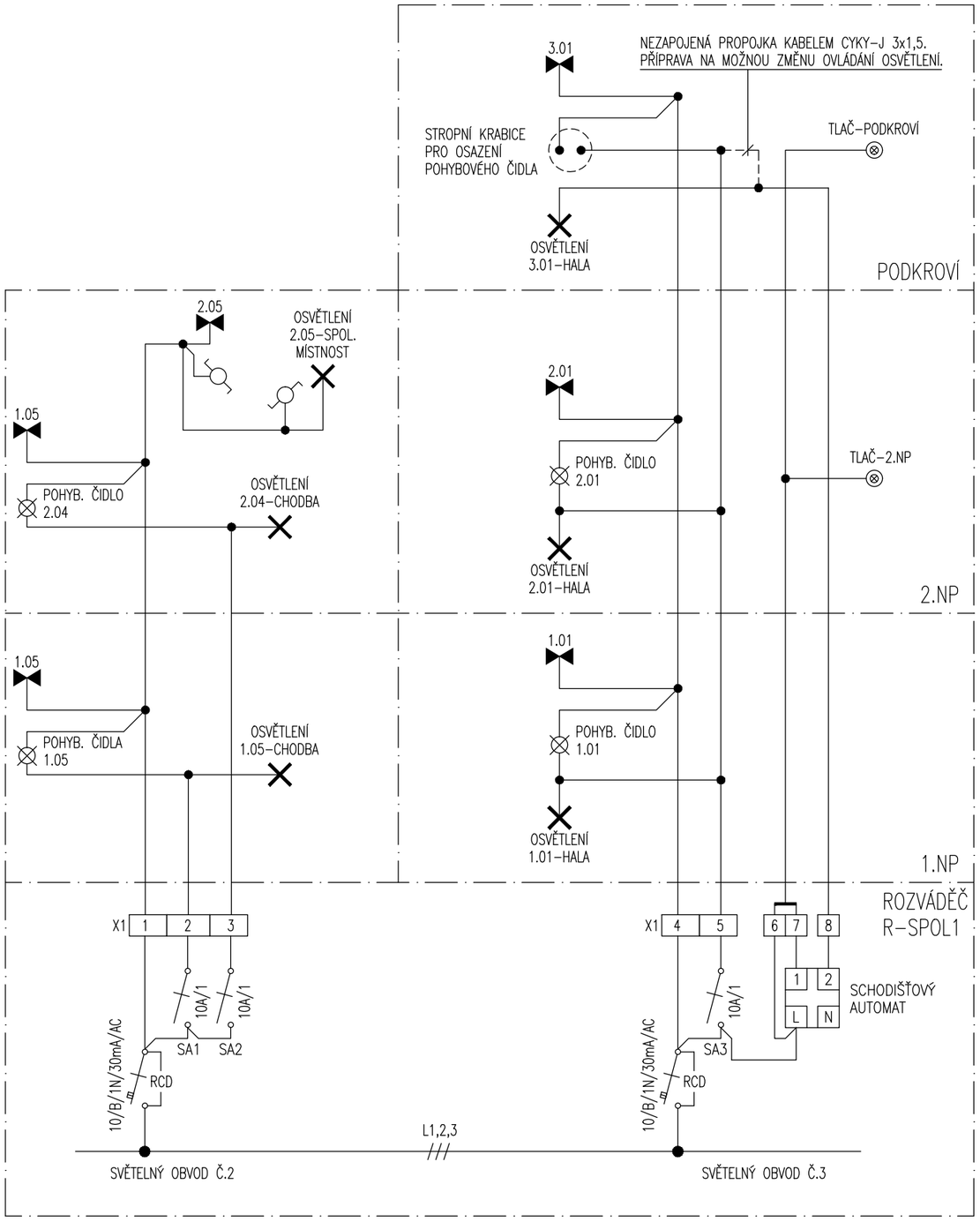

SCHÉMA HLAVNÍCH SILNOPROUDÝCH ROZVODŮ

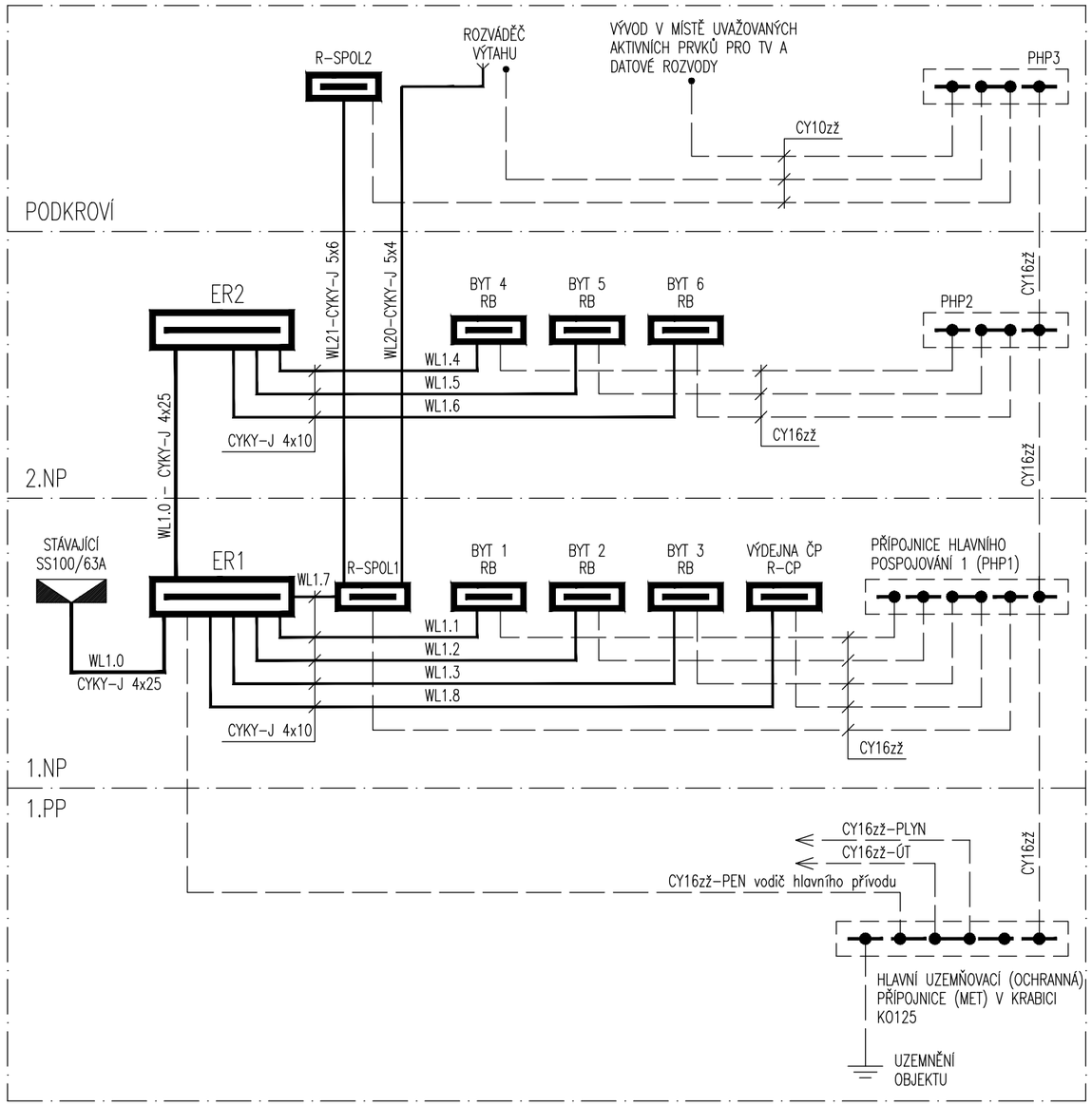

ČÍSLO PARÉ

HLAVNÍ PROJEKTANT	STAVEBNÍ ČÁST	PROFESE: ELEKTRO	**SUMA projekt** VOLNÉ SDRUŽENÍ PROJEKTANTŮ JIŽNÍ 870, HRADEC KRÁLOVÉ, TEL/FAX. 495408925
AKAD.ARCH. KAREL RULÍK	ING. VLASTIMIL SKÁLA	ING. PAVEL JAROLÍM	
ING. VLASTIMIL SKÁLA			

REVITALIZACE OBJEKTU BÝVALÉ FARY čp.1 - STARÝ BYDŽOV
PŘÍSTAVBA A STAVEBNÍ ÚPRAVY

OBJEDNATEL	OBEC STARÝ BYDŽOV, čp.13, STARÝ BYDŽOV, 503 57	FORMÁT	A3
		DATUM	11. 2020
		MĚŘÍTKO	–
STUPEŇ PD. DPS	výkres SCHÉMA HLAVNÍCH SILNOPROUDÝCH ROZVODŮ	díl D.1.4.f	profese EL / čís.výkr. 2