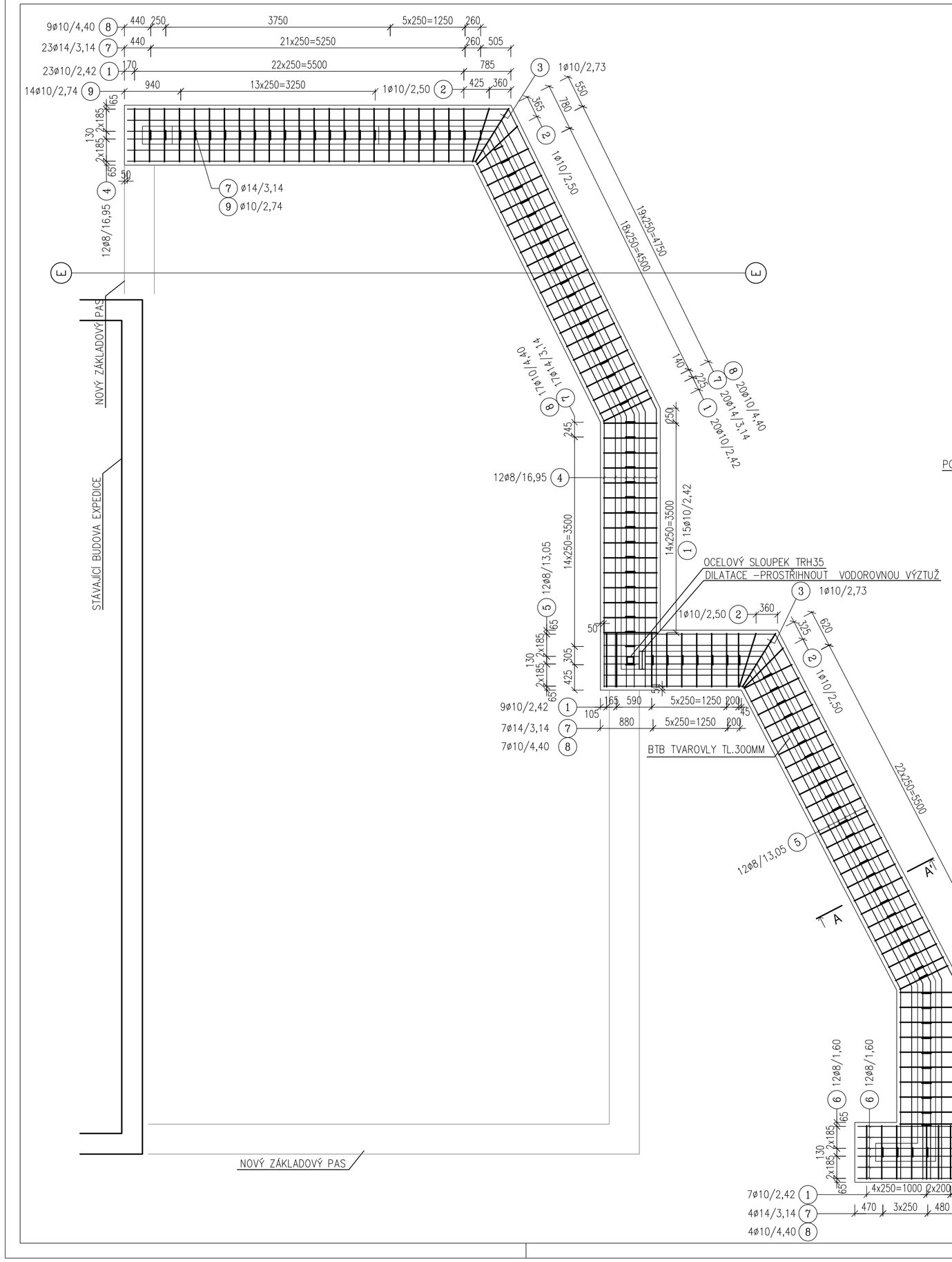

ŘEZ A-A':

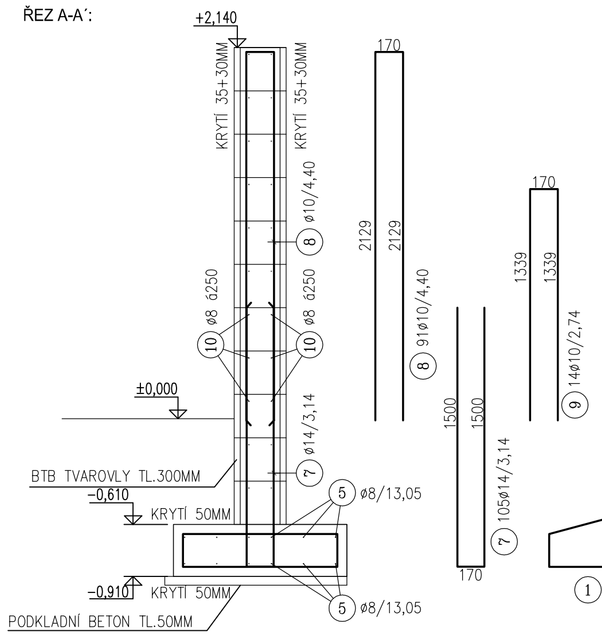

DÍLČÍ POHLED P1:
ZAKOTVENÍ OCELOVÉHO SLOUPKU TRH35

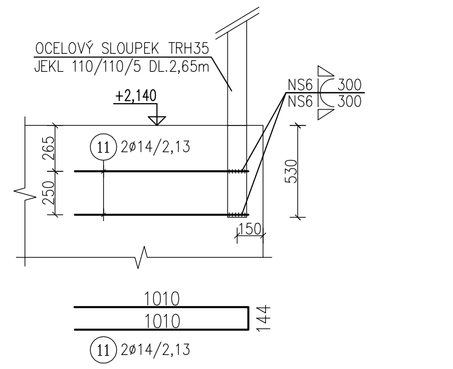

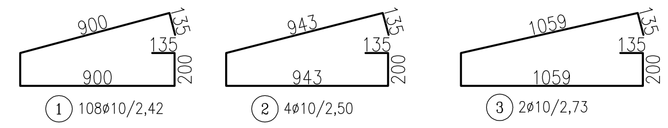

OCEL:
PATY OPĚRNÉ STĚNY, BTB TVAROVEK: B 500B

BETON:
PODKLADNÍ BETON : C16/20, X0
PATA OPĚRNÉ STĚNY: C25/30, XC2
VÝPLŇ BTB TVAROVEK: C30/37, XC4, XF1

BTB TVAROVKY:
ROZMĚR: 250x300x500 mm,
PEVNOST: fk=15MPa

Index		Jméno	Změna

Výpis výztuže

pol.	profil	délka	ks	m	kg/m	kg
1	10	2,42	108	261,36	0,617	161,136
2	10	2,50	4	10,00	0,617	6,165
3	10	2,73	2	5,46	0,617	3,366
4	8	16,95	12	203,40	0,395	80,257
5	8	13,05	12	156,60	0,395	61,791
6	8	1,60	12	19,20	0,395	7,576
7	14	3,14	105	329,70	1,208	398,409
8	10	4,40	91	400,40	0,617	246,859
9	10	2,74	14	38,36	0,617	23,650
10	8	30,00	22	660,00	0,395	260,422
11	14	2,13	2	4,26	1,208	5,148
Celkem výztuže (kg)						**1254,78**

Hmotnosti dle profilů	6		14	403,557	22	
	8	410,047	16		25	
	10	441,177	18		28	
	12		20		32	

Výztuž není v měřítku, platí kóty!	Objem paty: 8,118 m^3	
Výztuž je kótována na vnější rozměry!	Objem zál. tvar.: 14,500 m^3	
Krytí výztuže paty: 50 mm	Beton: **C25/30** XC2; $d_{g,max}$16mm	
Krytí výztuže stěny: 30 mm	Beton: **C30/37** XC4, XF1; $d_{g,max}$16mm	
Počet tvarovek: 585 ks	Ocel: **B 500B**	
Minimální vnitřní ∅ zakřivení výztuže: ∅ ≤16 mm ⇒ 4∅; ∅ >16 mm ⇒ 7∅		

RELATIVNÍ KÓTY VZTAŽENY KE KÓTĚ ±0=1.NP=278,37 M N.M.

VED.PROJEKTANT	ODPOV.PROJ.	VYPRACOVAL	KONTROLOVAL	Abras
Ing. J. Bránský	Ing. J. Bránský	Ing. Radim, Novák	Ing. J. Bránský	

Kraj Jihomoravský	MÚ Blansko	FORMÁT 6 A4	KOPIE
INVESTOR Alupressing s.r.o., Pražská 7/1602, 67801 Blansko		DATUM 01–2016	
STAVBA ALUPRESSING SLÉVÁRNA S.R.O. STAVEBNÍ ÚPRAVY		STUPEŇ PS	
		ZAK.ČÍS. 35.7035.7.1.	
		MĚR. 1:50	
OBSAH OPĚRNÁ STĚNA SCHÉMA VÝZTUŽE		ČÍS. VÝKR. 11	ČÁST D.1.2.b.